kiwi

instruction manual
mode d'emploi
bedienungsanleitung
manuale utente
manual del uso
manual de utilizador
kullanma kılavuzu
دليل المستخدم

EN FR DE IT ES PT TR AR

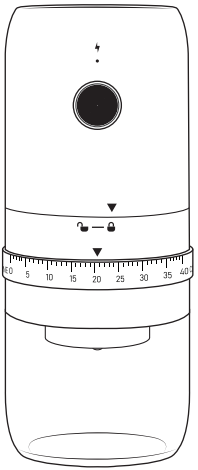

Coffee Grinder
Moulin À Café Rechargeable
Wiederaufladbare Kaffeemühle
Macinacaffè Ricaricabile
Molinillo De Café Recargable
Moedor De Café Recarregável
Şarjlı Kahve Öğütücü
طاحونة قهوة قابلة للشحن

KSPG-4822

Garanti belgesi dahildir.

SAFETY INSTRUCTIONS

• By ignoring the safety instructions the manufacturer can not be held responsible for the damage.
• If the supply cord is damaged, it must be replaced by the manufacturer, its service agent or similarly qualified persons in order to avoid a hazard.
• Never move the appliance by pulling the cord and make sure the cord can not become entangled.
• The appliance must be placed on a stable, level surface.
• The user must not leave the device unattended while it is connected to the supply.
• This appliance is only to be used for household purposes and only for the purpose it is made for.
• To protect yourself against an electric shock, do not immerse the cord, plug or appliance in the water or any other liquid.
• The appliance can be used by children aged from 8 years old and above and persons with reduced physical, sensory or mental capabilities or lack of experience and knowledge if they have been given supervision or instruction concerning use of the appliance in a safe way and understand the hazards involved. Children shall not play with the appliance. Cleaning and user maintenance shall not be made by children unless they are older than 8 years old and supervised.
• Switch off the appliance and disconnect from supply before changing accessories or approaching parts that move in use.
• Always disconnect the device from the supply if it is left unattended and before assembling, disassembling or cleaning.
• Do not allow children to use the device without supervision.
• NOTE: The chopping blades are very sharp, avoid physical contact during emptying and cleaning the device, you can seriously injure.

BEFORE THE FIRST USE

• Take the appliance and accessories out the box. Remove the stickers, protective foil or plastic from the device.

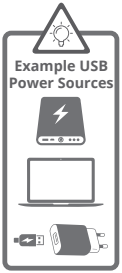

CHARGING INSTRUCTIONS
• Insert the charging cable into the device charging socket, connect the adapter (or a phone charging adapter) to the other end of the charging cable, then plugged into a mains wall socket for charging.
• The lights will be turn red light indicate the unit is charging. When fully charged, the indicator lights turn into blue. Do not use the device during charging.
• The device is fully charged after 3 hours and can then be used effectively. During charging, it is normal for the body of the device to heat up. Do not leave the product alone during charging. Clean the bowl (lid) before the first use.

PARTS DESCRIPTION

1. Charging Socket
2. Indicator Light
3.ON/OFF Button
4. Coffee Bean Container
5. Adjustment Ring
6. Ground Coffee Container
7. Type-C Charging Cable

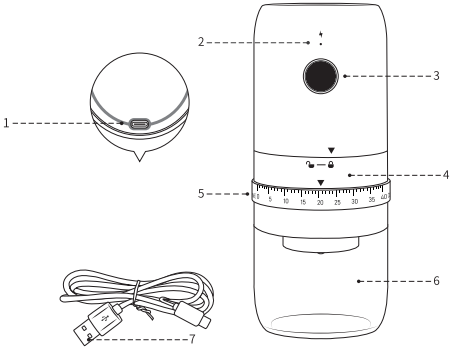

Technical Information
Voltage: DC 3.6V
Battery: Li-ion 1800mAh
Charge time: 3.5 hour

USE

• Turn the fineness and thickness adjustment screw to the desired amount.
• Pour the desired amount of coffee beans into the hopper. (Max. 30g.)
• Insert the grinding bowl into the appliance and close it tightly until you hear a click.
Note: This unit is equipped with a safety switch, the device will not work if the cover is not installed properly.
• Press and hold the on/off button for 3 seconds. The device will operate for 3 minutes.
• Press the on/off button again to stop during operation.
• The ground food in the collection chamber is ready to use.
Tips: Ideal for nuts, sugar and spices.

CLEANING AND MAINTENANCE

• The motor unit and lid can be cleaned by using a damp cloth.
• Do not put any parts in the dishwasher. Never immerse the motor unit in water.
• Make sure all parts are dried thoroughly.

GUIDELINES FOR PROTECTION OF THE ENVIRONMENT
This appliance should not be put into the domestic garbage at the end of its durability, but must be taken to a central point for the recycling of electric and electronic domestic appliances. This symbol on the appliance, instruction manual and packaging puts your attention to this important issue. The materials used in this appliance can be recycled. By recycling used domestic appliances you contribute to promote the protection of our environment. Ask your local authorities for information regarding the point of recollection.

FR

INSTRUCTIONS DE SÉCURITÉ IMPORTANTES

• En ignorant les consignes de sécurité, le fabricant ne peut être tenu responsable des dommages.
• Si le cordon d'alimentation est endommagé, il doit être remplacé par le fabricant, son agent de service ou des personnes de qualification similaire afin d'éviter tout danger.
• Ne déplacez jamais l'appareil en tirant sur le cordon et assurez-vous que le cordon ne peut pas s'emmêler.
• L'appareil doit être placé sur une surface stable et plane.
• L'utilisateur ne doit pas laisser l'appareil sans surveillance lorsqu'il est connecté à l'alimentation.
• Cet appareil ne doit être utilisé qu'à des fins domestiques et uniquement dans le but pour lequel il a été conçu.
• Pour vous protéger contre les chocs électriques, ne plongez pas le cordon, la fiche ou l'appareil dans l'eau ou tout autre liquide.
• L'appareil peut être utilisé par des enfants âgés de 8 ans et plus et des personnes ayant des capacités physiques, sensorielles ou mentales réduites ou un manque d'expérience et de connaissances s'ils ont reçu une supervision ou des instructions concernant l'utilisation de l'appareil en toute sécurité et
comprendre les dangers encourus. Les enfants ne doivent pas jouer avec l'appareil. Le nettoyage et l'entretien par l'utilisateur ne doivent pas être effectués par des enfants, sauf s'ils sont âgés de plus de 8 ans et surveillés.
• Éteignez l'appareil et débranchez-le de l'alimentation avant de changer d'accessoire ou d'approcher des pièces qui bougent pendant l'utilisation.
• Débranchez toujours l'appareil de l'alimentation s'il est laissé sans surveillance et avant le montage, le démontage ou le nettoyage.
• Ne laissez pas les enfants utiliser l'appareil sans surveillance.
• REMARQUE : Les lames de hachage sont très tranchantes, évitez tout contact physique lors de la vidange et du nettoyage de l'appareil, vous pouvez vous blesser gravement.

AVANT LA PREMIÈRE UTILISATION

• Sortez l'appareil et les accessoires de la boîte. Retirez les autocollants, le film de protection ou le plastique de l'appareil.

INSTRUCTIONS DE CHARGE
• Insérez le câble de charge dans la prise de charge de l'appareil, connectez l'adaptateur (ou un adaptateur de charge de téléphone) à l'autre extrémité du câble de charge, puis branchez-le sur une prise murale pour le chargement.
• Les voyants s'allument en rouge pour indiquer que l'appareil est en charge. Lorsqu'il est complètement chargé, les voyants lumineux deviennent bleus. N'utilisez pas l'appareil pendant la charge.
• L'appareil est complètement chargé après 3 heures et peut alors être utilisé efficacement. Pendant la charge, il est normal que le corps de l'appareil chauffe. Ne laissez pas le produit seul pendant le chargement. Nettoyez le bol (couvercle) avant la première utilisation.

DESCRIPTION DES PIÈCES

1. Prise de charge
2. Voyant lumineux
3. Bouton marche/arrêt
4. Récipient à grains de café
5. Bague de réglage
6. Récipient à café moulu
7. Câble de charge de type C

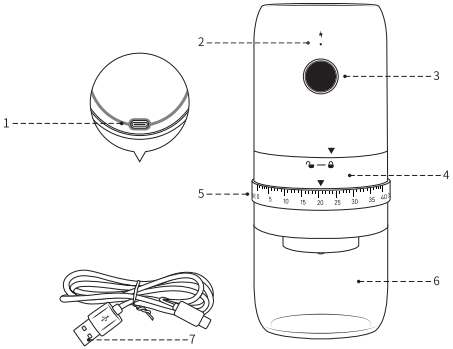

Informations techniques
Tension : DC 3,6 V
Batterie : Li-ion 1800 mAh
Temps de charge : 3,5 heures

USAR

• Tournez la vis de réglage de la finesse et de l'épaisseur jusqu'à la valeur souhaitée.
• Versez la quantité souhaitée de grains de café dans la trémie. (Max. 30g.)
• Insérez le bol de broyage dans l'appareil et fermez-le jusqu'à ce que vous entendiez un déclic.
Remarque : Cet appareil est équipé d'un interrupteur de sécurité, l'appareil ne fonctionnera pas si le couvercle n'est pas installé correctement.
• Appuyez sur le bouton marche/arrêt et maintenez-le enfoncé pendant 3 secondes. L'appareil fonctionnera pendant 3 minutes.
• Appuyez à nouveau sur le bouton marche/arrêt pour arrêter pendant le fonctionnement.
• La nourriture broyée dans la chambre de collecte est prête à l'emploi.
Conseils : Idéal pour les noix, le sucre et les épices.

NETTOYAGE ET ENTRETIEN

• Le bloc moteur et le couvercle peuvent être nettoyés à l'aide d'un chiffon humide.
• Ne mettez aucune pièce au lave-vaisselle. Ne plongez jamais le bloc moteur dans l'eau.
• Assurez-vous que toutes les pièces sont bien sèches.

DIRECTIVES POUR LA PROTECTION DE L'ENVIRONNEMENT
Cet appareil ne doit pas être jeté aux ordures ménagères à la fin de sa durée de vie, mais doit être rendu à un centre de recyclage d'appareils ménagers électriques et électroniques. Ce symbole sur l'appareil, la notice d'emploi et l'emballage attirent votre attention sur ce sujet important. Composants utilisés dans cet appareil sont recyclables. En recyclant les appareils ménagers. Usagés, vous contribuez à un apport important à la protection de notre. Environnement. Adressez vous aux autorités locales pour des renseignements concernant le centre de recyclage.

DE

WICHTIGE SICHERHEITSVORKEHRUNGEN

• Bei Nichtbeachtung der Sicherheitshinweise kann der Hersteller nicht für Schäden haftbar gemacht werden.
• Wenn das Netzkabel beschädigt ist, muss es vom Hersteller, seinem Kundendienst oder ähnlich qualifizierten Personen ersetzt werden, um Gefahren zu vermeiden.
• Bewegen Sie das Gerät niemals, indem Sie am Kabel ziehen und stellen Sie sicher, dass sich das Kabel nicht verheddern kann.
• Das Gerät muss auf einer stabilen, ebenen Fläche aufgestellt werden.
• Der Benutzer darf das Gerät nicht unbeaufsichtigt lassen, während es an die Stromversorgung angeschlossen ist.
• Dieses Gerät darf nur für den Hausgebrauch und nur für den Zweck verwendet werden, für den es bestimmt ist.
• Um sich vor einem Stromschlag zu schützen, tauchen Sie das Kabel, den Stecker oder das Gerät nicht in Wasser oder andere Flüssigkeiten.
• Das Gerät kann von Kindern ab 8 Jahren und darüber sowie von Personen mit eingeschränkten körperlichen, sensorischen oder geistigen Fähigkeiten oder Mangel an Erfahrung und Wissen verwendet werden, wenn sie beaufsichtigt oder in die sichere Verwendung des Geräts eingewiesen werden
die damit verbundenen Gefahren verstehen. Kinder dürfen nicht mit dem Gerät spielen. Reinigung und Benutzerwartung dürfen nicht von Kindern durchgeführt werden, es sei denn, sie sind älter als 8 Jahre und werden beaufsichtigt.
• Schalten Sie das Gerät aus und trennen Sie es von der Stromversorgung, bevor Sie Zubehörteile wechseln oder sich Teilen nähern, die sich während des Gebrauchs bewegen.
• Trennen Sie das Gerät immer vom Stromnetz, wenn es unbeaufsichtigt bleibt und bevor Sie es montieren, demontieren oder reinigen.
• Erlauben Sie Kindern nicht, das Gerät ohne Aufsicht zu benutzen.
• HINWEIS: Die Hackmesser sind sehr scharf. Vermeiden Sie beim Entleeren und Reinigen des Geräts Körperkontakt, da Sie sich ernsthaft verletzen können.

VOR DEM ERSTEN VERWENDUNG

• Nehmen Sie das Gerät und das Zubehör aus der Verpackung. Entfernen Sie die Aufkleber, Schutzfolien oder Kunststoffe vom Gerät.

LADEANLEITUNG
• Stecken Sie das Ladekabel in die Ladebuchse des Geräts, schließen Sie den Adapter (oder einen Telefonladeadapter) an das andere Ende des Ladekabels an und stecken Sie es dann zum Laden in eine Netzsteckdose.
• Die Lichter leuchten rot und zeigen an, dass das Gerät aufgeladen wird. Bei voller Ladung leuchten die Kontrollleuchten blau. Benutzen Sie das Gerät nicht während des Ladevorgangs.
• Das Gerät ist nach 3 Stunden vollständig aufgeladen und kann dann effektiv genutzt werden. Während des Ladevorgangs ist es normal, dass sich das Gehäuse des Geräts erwärmt. Lassen Sie das Produkt während des Ladevorgangs nicht alleine. Reinigen Sie die Schüssel (Deckel) vor dem ersten Gebrauch.

TEILEBESCHREIBUNG

1. Ladebuchse
2. Kontrollleuchte
3. Ein-/Ausschalter
4. Kaffeebohnenbehälter
5. Einstellring
6. Kaffeepulverbehälter
7. Ladekabel Typ C

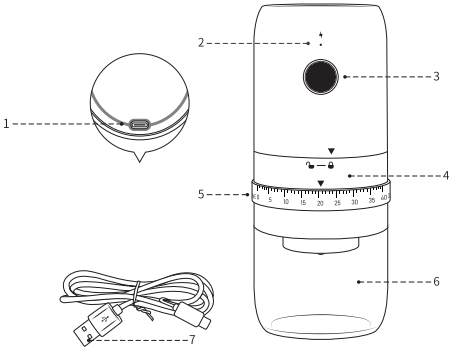

Technische Informationen
Spannung: DC 3,6 V
Akku: Li-Ionen 1800 mAh
Ladezeit: 3,5 Stunden

ANWENDUNG

• Drehen Sie die Einstellschraube für Feinheit und Dicke auf den gewünschten Wert.
• Geben Sie die gewünschte Menge Kaffeebohnen in den Trichter. (Max. 30g.)
• Setzen Sie den Mahlbecher in das Gerät ein und schließen Sie ihn fest, bis Sie ein Klicken hören.
Hinweis: Dieses Gerät ist mit einem Sicherheitsschalter ausgestattet. Das Gerät funktioniert nicht, wenn die Abdeckung nicht ordnungsgemäß angebracht ist.
• Halten Sie die Ein-/Aus-Taste 3 Sekunden lang gedrückt. Das Gerät ist 3 Minuten lang in Betrieb.
• Drücken Sie die Ein-/Aus-Taste erneut, um den Betrieb zu stoppen.
• Das Mahlgut im Auffangraum ist gebrauchsfertig.
Tipps: Ideal für Nüsse, Zucker und Gewürze.

REINIGUNG UND WARTUNG

Der Motorantrieb und der Deckel können mit einem feuchten Tuch gereinigt werden.
• Legen Sie keine Teile in die Spülmaschine. Tauchen Sie die Motoreinheit niemals in Wasser.
• Vergewissern Sie sich, dass alle Teile sorgfältig abgetrocknet sind.

LEITLINIEN ZUM SCHUTZ DER UMWELT
Dieses Gerät darf am Ende seiner Lebensdauer nicht im Hausmüll entsorgt werden, sondern muss an einer zentralen Recyclingstelle für elektrische und elektronische Haushaltsgeräte abgegeben werden. Dieses Symbol auf dem Gerät, der Bedienungsanleitung und der Verpackung macht Sie auf dieses wichtige Thema aufmerksam. Die in diesem Gerät verwendeten Materialien können recycelt werden. Durch die Wiederverwertung gebrauchter Haushaltsgeräte tragen Sie zum Schutz unserer Umwelt bei. Erkundigen Sie sich bei Ihren örtlichen Behörden nach der Rücknahmestelle.

ISTRUZIONI IMPORTANTI PER LA SICUREZZA

• Ignorando le istruzioni di sicurezza il produttore non può essere ritenuto responsabile per il danno.
• Se il cavo di alimentazione è danneggiato, deve essere sostituito dal produttore, da un suo agente di assistenza o da personale qualificato per evitare rischi.
• Non spostare mai l'apparecchio tirando il cavo e assicurarsi che il cavo non possa impigliarsi.
• L'apparecchio deve essere posizionato su una superficie stabile e piana.
• L'utente non deve lasciare incustodito il dispositivo mentre è collegato alla rete elettrica.
• Questo apparecchio deve essere utilizzato solo per uso domestico e solo per lo scopo per cui è stato concepito.
• Per proteggersi da scosse elettriche, non immergere il cavo, la spina o l'apparecchio nell'acqua o in qualsiasi altro liquido.
• L'apparecchio può essere utilizzato da bambini di età pari o superiore a 8 anni e da persone con capacità fisiche, sensoriali o mentali ridotte o con mancanza di esperienza e conoscenza se sono sorvegliati o istruiti sull'uso dell'apparecchio in modo sicuro e
comprendere i rischi connessi. I bambini non devono giocare con l'apparecchio. La pulizia e la manutenzione da parte dell'utente non devono essere effettuate da bambini a meno che non abbiano più di 8 anni e siano sorvegliati.
• Spegnere l'apparecchio e scollegarlo dall'alimentazione prima di cambiare gli accessori o avvicinarsi a parti che si muovono durante l'uso.
• Scollegare sempre il dispositivo dall'alimentazione se viene lasciato incustodito e prima di montarlo, smontarlo o pulirlo.
• Non consentire ai bambini di utilizzare il dispositivo senza supervisione.
• NOTA: le lame di taglio sono molto affilate, evitare il contatto fisico durante lo svuotamento e la pulizia del dispositivo, si possono ferire gravemente.

PRIMA DEL PRIMO UTILIZZO

• Estrarre l'apparecchio e gli accessori dalla scatola. Rimuovere gli adesivi, la pellicola protettiva o la plastica dal dispositivo.

ISTRUZIONI PER LA RICARICA
• Inserire il cavo di ricarica nella presa di ricarica del dispositivo, collegare l'adattatore (o un adattatore di ricarica del telefono) all'altra estremità del cavo di ricarica, quindi inserire la spina in una presa a muro per la ricarica.
• Le luci si accenderanno di luce rossa a indicare che l'unità è in carica. Quando è completamente carica, le spie luminose diventano blu. Non utilizzare il dispositivo durante la ricarica.
• Il dispositivo è completamente carico dopo 3 ore e può quindi essere utilizzato in modo efficace. Durante la ricarica, è normale che il corpo del dispositivo si riscaldi. Non lasciare il prodotto da solo durante la ricarica. Pulire la ciotola (coperchio) prima del primo utilizzo.

DESCRIZIONE DELLE PARTI

1. Presa di ricarica
2. Spia luminosa
3. Pulsante ON/OFF
4. Contenitore per chicchi di caffè
5. Anello di regolazione
6. Contenitore per caffè macinato
7. Cavo di ricarica di tipo C

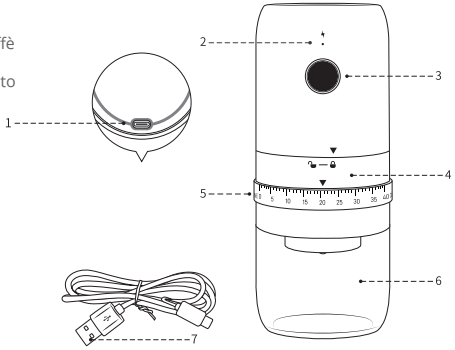

Informazioni tecniche
Tensione: DC 3,6 V
Batteria: Li-ion 1800 mAh
Tempo di carica: 3,5 ore

UTILIZZO

• Ruotare la vite di regolazione finezza e spessore fino alla quantità desiderata.
• Versare nella tramoggia la quantità desiderata di caffè in grani. (Massimo 30g.)
• Inserire la ciotola di macinazione nell'apparecchio e chiuderla saldamente fino a sentire un clic.
Nota: questa unità è dotata di un interruttore di sicurezza, il dispositivo non funzionerà se il coperchio non è installato correttamente.
• Tenere premuto il pulsante di accensione/spegnimento per 3 secondi. Il dispositivo funzionerà per 3 minuti.
• Premere nuovamente il pulsante on/off per arrestare durante il funzionamento.
• Il cibo macinato nella camera di raccolta è pronto per l'uso.
Suggerimenti: ideale per noci, zucchero e spezie.

PULIZIA E MANUTENZIONE

• L'unità motore e il coperchio possono essere puliti utilizzando un panno umido.
• Non mettere nessuna parte in lavastoviglie. Non immergere mai il gruppo motore in acqua.
• Assicurarsi che tutte le parti siano ben asciutte.

LINEE GUIDA PER LA TUTELA DELL'AMBIENTE
Questo apparecchio non deve essere gettato tra i rifiuti domestici al termine della sua durata, ma deve essere portato in un punto centrale per il riciclaggio degli elettrodomestici elettrici ed elettronici. Questo simbolo sull'apparecchio, sul manuale di istruzioni e sulla confezione richiama l'attenzione su questo importante problema. I materiali utilizzati in questo apparecchio possono essere riciclati. Riciclando gli elettrodomestici usati contribuisci a promuovere la protezione del nostro ambiente. Chiedete alle vostre autorità locali informazioni sul punto di ritiro.

PRECAUCIONES IMPORTANTES

• Si ignora las instrucciones de seguridad, eximirá al fabricante de toda responsabilidad por posibles daños.
• Si el cable de alimentación está dañado, para evitar peligros, corresponde al fabricante, a su representante o a una persona de cualificación similar su reemplazo.
• No mueva el aparato tirando del cable y asegúrese de que el cable no se enrolle.
• Este aparato se debe colocar sobre una superficie estable nivelada.
• No utilice el dispositivo sin supervisión.
• Este aparato se debe utilizar únicamente para el uso doméstico y sólo para las funciones para las que se ha diseñado. • Como medida de protección contra las descargas eléctricas, no sumerja el cable, el enchufe o el aparato en agua o cualquier otro líquido.
• Los niños mayores de 8 años y las personas con capacidades físicas, sensitivas y mentales reducidas y con falta de experiencia y conocimientos pueden utilizar el aparato si reciben supervisión o instrucciones relativas al uso del aparato de una manera segura y entienden los peligros que implica. La limpieza y el mantenimiento de usuario no deben ser hechos por niños a menos que tengan 8 años o más y estén supervisados.
• Apague el aparato y desconéctelo de la alimentación antes de cambiar accesorios o acercarse a piezas que se muevan durante el uso.
• Desconecte siempre el dispositivo de la alimentación si está sin supervisión y antes de montarlo, desmontarlo o limpiarlo.
• No deje que los niños usen el dispositivo sin supervisión.
• NOTA: Las hojas de corte están muy afiladas, evite el contacto físico con ellas al vaciar y limpiar el dispositivo, podría herirse de gravedad.

ES

ANTES DEL PRIMER USO

• Saque el aparato y los accesorios de la caja. Retire las pegatinas, la lámina protectora o el plástico del dispositivo.

INSTRUCCIONES DE CARGA
• Inserte el cable de carga en la toma de carga del dispositivo, conecte el adaptador (o un adaptador de carga del teléfono) al otro extremo del cable de carga y luego enchúfelo a una toma de corriente para cargar.
• Las luces se volverán rojas para indicar que la unidad se está cargando. Cuando está completamente cargada, las luces indicadoras se vuelven azules. No utilice el dispositivo durante la carga.
• El dispositivo está completamente cargado después de 3 horas y luego se puede usar de manera efectiva. Durante la carga, es normal que el cuerpo del dispositivo se caliente. No deje el producto solo durante la carga. Limpie el recipiente (tapa) antes del primer uso.

DESCRIPCIÓN DE LAS PIEZAS

1. Toma de carga
2. Luz indicadora
3. Botón de encendido/apagado
4. Recipiente para granos de café
5. Anillo de ajuste
6. Recipiente para café molido
7. Cable de carga tipo C

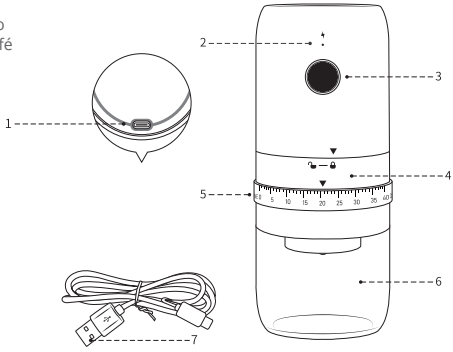

Información técnica
Voltaje: CC 3,6 V
Batería: Li-ion 1800 mAh
Tiempo de carga: 3,5 horas

USAR

• Gire el tornillo de ajuste de finura y grosor a la cantidad deseada.
• Vierta la cantidad deseada de granos de café en la tolva. (Máx. 30g.)
• Inserte el recipiente para moler en el aparato y ciérrelo bien hasta que escuche un clic.
Nota: Esta unidad está equipada con un interruptor de seguridad, el dispositivo no funcionará si la cubierta no está instalada correctamente.
• Mantenga presionado el botón de encendido/apagado durante 3 segundos. El dispositivo funcionará durante 3 minutos.
• Pulse el botón de encendido/apagado de nuevo para detenerse durante el funcionamiento.
• El alimento molido en la cámara de recolección está listo para usar.
Consejos: Ideal para frutos secos, azúcar y especias.

LIMPIEZA Y MANTENIMIENTO

• The motor unit and lid can be cleaned by using a damp cloth.
• Do not put any parts in the dishwasher. Never immerse the motor unit in water.
• Make sure all parts are dried thoroughly.

DIRECTRICES PARA LA PROTECCIÓN DEL MEDIO AMBIENTE
Este electrodoméstico no debe desecharse en la basura doméstica al final de su vida útil, sino que debe llevarse a un punto central de reciclaje de electrodomésticos eléctricos y electrónicos. Este símbolo en el aparato, el manual de instrucciones y el embalaje llama su atención sobre este importante tema. Los materiales utilizados en este aparato se pueden reciclar. Al reciclar electrodomésticos usados contribuyes a promover la protección de nuestro medio ambiente. Solicite información a las autoridades locales sobre el punto de recolección.

CUIDADOS IMPORTANTES

• Ao ignorar as instruções de segurança, o fabricante não pode ser responsabilizado pelos danos.
• Se o cabo de alimentação estiver danificado, ele deve ser substituído pelo fabricante, seu agente de serviço ou pessoas igualmente qualificadas para evitar riscos.
• Nunca desloque o aparelho puxando pelo fio e certifique-se de que o fio não fica emaranhado.
• O aparelho deve ser colocado sobre uma superfície plana e estável.
• O usuário não deve deixar o dispositivo sem vigilância enquanto estiver conectado à rede elétrica.
• Este aparelho destina-se apenas a fins domésticos e apenas para o fim a que se destina.
• Para se proteger contra um choque elétrico, não mergulhe o cabo, plugue ou aparelho na água ou em qualquer outro líquido.
• O aparelho pode ser utilizado por crianças a partir dos 8 anos de idade e por pessoas com capacidades físicas, sensoriais ou mentais reduzidas ou com falta de experiência e conhecimento, desde que supervisionadas ou instruídas sobre a utilização do aparelho de forma segura e
compreender os perigos envolvidos. As crianças não devem brincar com o aparelho. A limpeza e manutenção do usuário não devem ser feitas por crianças, a menos que tenham mais de 8 anos e sejam supervisionadas.
• Desligue o aparelho e desconecte-o da alimentação antes de trocar acessórios ou abordar peças móveis durante o uso.
• Sempre desconecte o dispositivo da alimentação se for deixado sem vigilância e antes de montar, desmontar ou limpar.
• Não permita que crianças usem o aparelho sem supervisão.
• NOTA: As lâminas de corte são muito afiadas, evite contato físico durante o esvaziamento e limpeza do dispositivo, você pode se ferir gravemente.

PT

ANTES PRIMEIRA UTILIZAÇÃO

• Retire o aparelho e os acessórios da caixa. Remova os adesivos, película protetora ou plástico do dispositivo.

INSTRUÇÕES DE CARGA
• Insira o cabo de carregamento na tomada de carregamento do dispositivo, conecte o adaptador (ou um adaptador de carregamento de telefone) à outra extremidade do cabo de carregamento e, em seguida, conecte-o a uma tomada de parede para carregar.
• As luzes ficarão vermelhas indicando que a unidade está carregando. Quando totalmente carregado, as luzes indicadoras ficam azuis. Não use o dispositivo durante o carregamento.
• O dispositivo está totalmente carregado após 3 horas e pode ser usado de forma eficaz. Durante o carregamento, é normal que o corpo do dispositivo aqueça. Não deixe o produto sozinho durante o carregamento. Limpe a tigela (tampa) antes do primeiro uso.

DESCRIÇÃO DOS COMPONENTES

1. Tomada de carregamento
2. Luz indicadora
3.Botão LIGA/DESLIGA
4. Recipiente para grãos de café
5. Anel de ajuste
6. Recipiente de café moído
7. Cabo de carregamento tipo C

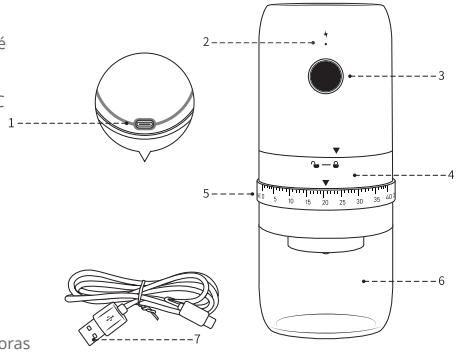

Informações Técnicas
Tensão: CC 3,6 V
Bateria: iões de lítio 1800mAh
Tempo de carregamento: 3,5 horas

PT

UTILIZAÇÃO

• Gire o parafuso de ajuste de finura e espessura até o valor desejado.
• Despeje a quantidade desejada de grãos de café no reservatório. (Máx. 30g.)
• Insira o recipiente de moagem no aparelho e feche-o bem até ouvir um clique.
Nota: Esta unidade está equipada com um interruptor de segurança, o dispositivo não funcionará se a tampa não estiver instalada corretamente.
• Pressione e segure o botão liga/desliga por 3 segundos. O dispositivo funcionará por 3 minutos.
• Pressione o botão liga/desliga novamente para parar durante a operação.
• O alimento moído na câmara de coleta está pronto para uso.
Dicas: Ideal para nozes, açúcar e especiarias.

LIMPEZA E MANUTENÇÃO

• A unidade do motor e a tampa podem ser limpas com um pano úmido.
• Não coloque nenhuma peça na máquina de lavar louça. Nunca mergulhe a unidade do motor em água.
• Certifique-se de que todas as peças estejam bem secas.

DIRETRIZES PARA PROTEÇÃO DO MEIO AMBIENTE
Este eletrodoméstico não deve ser jogado no lixo doméstico ao final de sua vida útil, mas deve ser levado a um ponto central de reciclagem de eletrodomésticos elétricos e eletrônicos. Este símbolo no aparelho, no manual de instruções e na embalagem chama a sua atenção para esta importante questão. Os materiais utilizados neste aparelho podem ser reciclados. Ao reciclar electrodomésticos usados, contribui para promover a protecção do nosso ambiente. Peça às autoridades locais informações sobre o ponto de coleta.

تعليمات الأمان

• لا يمكن تحميل الشركة المصنعة المسؤولية عن أي ضرر قد يحدث إذا لم يتم اتباع تعليمات السلامة.
• في حالة تلف سلك الإمداد ، يجب استبداله من قبل الشركة المصنعة أو وكيل الخدمة التابع لها أو الأشخاص المؤهلين بشكل مشابه لتجنب الخطر.
• لا تحرك الجهاز أبدًا عن طريق سحب الكبل واحرص على عدم تشابك الكابل.
• يجب وضع الجهاز على سطح ثابت ومستو.
• لا ينبغي ترك المستخدم دون مراقبة عند توصيل الجهاز بالتيار الكهربائي.
• يجب استخدام هذا الجهاز في المنزل فقط للغرض الذي تم إنتاجه من أجله.
• لحماية نفسك من الصدمات الكهربائية ، لا تغمر السلك أو القابس أو الجهاز في الماء أو أي سائل آخر.
• يمكن استخدام الجهاز من قبل الأطفال الذين تتراوح أعمارهم بين 8 سنوات وما فوق والأشخاص الذين يعانون من ضعف القدرات البدنية أو الحسية أو العقلية أو نقص الخبرة والمعرفة إذا تم منحهم الإشراف أو التوجيه فيما يتعلق باستخدام الجهاز بطريقة آمنة ، و
افهم المخاطر التي تنطوي عليها. يجب ألا يلعب الأطفال بالجهاز. يجب ألا يتم التنظيف وصيانة المستخدم من قبل الأطفال الذين تزيد أعمارهم عن 8 سنوات وبدون إشراف.
• قبل تغيير الملحقات أو الاقتراب من الأجزاء المتحركة أثناء الاستخدام ، قم بإيقاف تشغيل الجهاز وافصل مصدر الطاقة.
• افصل الجهاز دائمًا عن التيار الكهربائي عند تركه دون رقابة وقبل التجميع أو التفكيك أو التنظيف.
• لا تسمح للأطفال باستخدام الجهاز دون رقابة.
• ملاحظة: شفرات التقطيع حادة جدًا ، لذا تجنب الاتصال الجسدي عند تفريغ الجهاز وتنظيفه ، فقد تتعرض لإصابة خطيرة.

قبل الاستخدام الأول

• أخرج الجهاز والملحقات من الصندوق. قم بإزالة أي ملصقات أو رقائق واقية أو بلاستيكية من الجهاز.

تعليمات الشحن
• قم بتوصيل كابل الشحن بمقبس شحن الجهاز ، وقم بتوصيل المحول (أو محول شحن الهاتف) بالطرف الآخر من كابل الشحن ، ثم قم بتوصيله بمأخذ الطاقة لشحنه.
• تتحول الأضواء إلى اللون الأحمر للإشارة إلى أن الوحدة قيد الشحن. عند الشحن الكامل ، تتحول أضواء المؤشر إلى اللون الأزرق. لا تستخدم الجهاز أثناء الشحن.
• يتم شحن الجهاز بالكامل بعد 3 ساعات ويمكن استخدامه بكفاءة. من الطبيعي أن يسخن جسم الجهاز أثناء الشحن. لا تترك المنتج بمفرده أثناء عملية الشحن. نظّف الوعاء (الغطاء) قبل الاستخدام لأول مرة.

AR

أجزاء الوصف

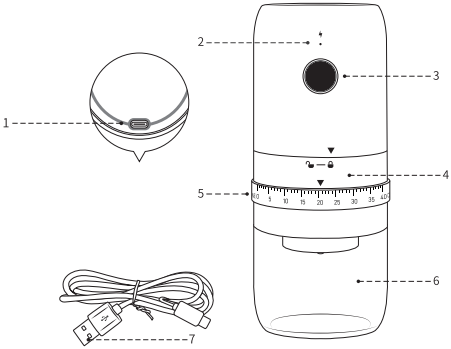

1. مقبس الشحن
2. مصباح المؤشر
3. زر التشغيل/الإيقاف
4. حاوية حبوب القهوة
5. حلقة الضبط
6. حاوية القهوة المطحونة
7. كابل شحن من النوع C

المعلومات الفنية
الجهد: تيار مستمر 6.3 فولت
البطارية: ليثيوم أيون 0081 مللي أمبير
مدة الشحن: 5.3 ساعة

يستخدم

- لف مسمار ضبط النحافة والسمك إلى المقدار المطلوب.
- صب الكمية المرغوبة من حبوب البن في القادوس. (بحد أقصى 03 جرام)
- أدخل حجرة الطحن في الجهاز وأغلقها بإحكام حتى تسمع صوت طقطقة.

ملاحظة: هذه الوحدة مجهزة بمفتاح أمان ، ولن يعمل الجهاز إذا لم يتم تركيب الغطاء بشكل صحيح.

- اضغط مع الاستمرار على زر التشغيل / الإيقاف لمدة 3 ثوان. سيعمل الجهاز لمدة 3 دقائق.
- اضغط على زر التشغيل / الإيقاف مرة أخرى للتوقف أثناء التشغيل.
- الطعام المطحون في حجرة التجميع جاهز للاستخدام.

نصائح: مثالي للمكسرات والسكر والتوابل.

التنظيف والصيانة

- يمكن تنظيف وحدة المحرك والغطاء بقطعة قماش مبللة.
- لا تضع أي أجزاء في غسالة الأطباق. لا تغمر وحدة المحرك في الماء أبدًا.
- تأكد من جفاف جميع الأجزاء تمامًا.

AR

مبادئ حماية البيئة

لا ينبغي إلقاء هذا الجهاز في النفايات المنزلية في نهاية عمره الافتراضي ، ولكن يجب نقله إلى نقطة مركزية لإعادة تدوير الأجهزة المنزلية الكهربائية والإلكترونية. يلفت هذا الرمز الموجود على الجهاز ودليل المستخدم والعبوة انتباهك إلى هذه المشكلة المهمة. يمكن إعادة تدوير المواد المستخدمة في هذا الجهاز. من خلال إعادة تدوير الأجهزة المنزلية المستعملة ، فإنك تساهم في حماية بيئتنا. استشر السلطات المحلية للحصول على معلومات حول نقطة الاستعادة.

GÜVENLİK TALİMATLARI

• Güvenlik talimatlarına uyulmaması halinde oluşacak hasarlardan üretici sorumlu tutulamaz.
• Besleme kablosu hasar görmüşse, bir tehlikeyi önlemek için üretici, servis acentesi veya benzeri yetkili kişiler tarafından değiştirilmelidir.
• Cihazı asla kablosundan çekerek hareket ettirmeyin ve kablonun dolaşmamasına dikkat edin.
• Cihaz sabit, düz bir yüzeye yerleştirilmelidir.
• Kullanıcı, cihaz şebekeye bağlıyken gözetimsiz bırakılmamalıdır.
• Bu cihaz sadece evde ve sadece üretildiği amaç için kullanılmalıdır.
• Kendinizi elektrik çarpmasına karşı korumak için kabloyu, fişi veya cihazı suya veya başka bir sıvıya batırmayın.
• Cihaz, 8 yaş ve üzeri çocuklar ile fiziksel, duyusal veya zihinsel yetenekleri kısıtlı veya deneyim ve bilgi eksikliği olan kişiler tarafından, kendilerine cihazın güvenli bir şekilde kullanılmasıyla ilgili gözetim veya talimat verildiği takdirde kullanılabilir ve
ilgili tehlikeleri anlayın. Çocuklar cihazla oynamamalıdır. Temizlik ve kullanıcı bakımı, 8 yaşından büyük ve gözetim altında olmayan çocuklar tarafından yapılmamalıdır.
• Aksesuarları değiştirmeden veya kullanım sırasında hareket eden parçalara yaklaşmadan önce cihazı kapatın ve elektrik bağlantısını kesin.
• Gözetimsiz bırakıldığında ve monte etmeden, sökmeden veya temizlemeden önce her zaman cihazın fişini prizden çekin.
• Çocukların gözetimsiz olarak cihazı kullanmasına izin vermeyin.
• NOT: Doğrama bıçakları çok keskindir, cihazı boşaltırken ve temizlerken fiziksel temastan kaçının, ciddi şekilde yaralanabilirsiniz.

İLK KULLANIMDAN ÖNCE

TR

• Cihazı ve aksesuarları kutusundan çıkarın. Cihazdaki etiketleri, koruyucu folyoyu veya plastiği çıkarın.

ŞARJ TALİMATLARI
• Şarj kablosunu cihazın şarj soketine takın, adaptörü (veya bir telefon şarj adaptörünü) şarj kablosunun diğer ucuna takın ve ardından şarj etmek için bir elektrik prizine takın.
• Ünitenin şarj olduğunu belirtmek için ışıklar kırmızıya döner. Tamamen şarj olduğunda, gösterge ışıkları maviye döner. Şarj sırasında cihazı kullanmayın.
• Cihaz 3 saat sonra tamamen şarj olur ve daha sonra verimli bir şekilde kullanılabilir. Şarj sırasında cihazın gövdesinin ısınması normaldir. Şarj işlemi sırasında ürünü yalnız bırakmayın. Hazneyi (kapağı) ilk kullanımdan önce temizleyin.

PARÇA AÇIKLAMASI

1. Şarj Soketi
2. Gösterge Işığı
3.AÇMA/KAPAMA Düğmesi
4. Kahve Çekirdeği haznesi
5. İncelik Ayar Halkası
6. Öğütülmüş Kahve Kabı
7. Type-C Şarj Kablosu

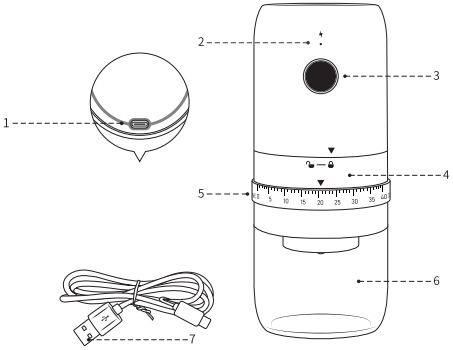

Teknik Bilgiler
Voltaj: DC 3.6V
Pil: Li-ion 1800mAh
Şarj süresi: 3.5 saat

KULLANIM

• İncelik ve kalınlık ayar halkasını istenilen miktarda çeviriniz.
• İstenilen miktarda kahve çekirdeğini hazneye dökün. (Maks. 30 gr.)
• Öğütme haznesini cihaza yerleştirin ve bir klik sesi duyana kadar sıkıca kapatın.
Not: Bu ünite bir güvenlik anahtarı ile donatılmıştır, kapak düzgün takılmazsa cihaz çalışmayacaktır.
• Açma/kapama düğmesini 3 saniye basılı tutun. Cihaz 3 dakika çalışacaktır.
• Çalışma sırasında durdurmak için açma/kapama düğmesine tekrar basın.
• Toplama haznesindeki öğütülmüş gıda kullanıma hazırdır.
İpuçları: Fındık, şeker ve baharatlar için idealdir.

TR

TEMİZLİK VE BAKIM

• Motor ünitesi ve kapak nemli bir bezle temizlenebilir.
• Bulaşık makinesine herhangi bir parça koymayın. Motor ünitesini asla suya batırmayın.
• Tüm parçaların iyice kuruduğundan emin olun.

ÇEVRENİN KORUNMASI İÇİN İLKELER
Bu cihaz, ömrünün sonunda ev çöpüne atılmamalı, elektrikli ve elektronik ev aletlerinin geri dönüşümü için merkezi bir noktaya götürülmelidir. Cihaz, kullanım kılavuzu ve ambalaj üzerindeki bu sembol, bu önemli konuya dikkatinizi çeker. Bu cihazda kullanılan malzemeler geri dönüştürülebilir. Kullanılmış ev aletlerini geri dönüştürerek çevremizin korunmasına katkıda bulunuyorsunuz. Geri alma noktasıyla ilgili bilgi için yerel yetkililere danışın.

TÜKETİCİNİN SEÇİMLİK HAKLARI

Malın ayıplı olduğunun anlaşılması durumunda tüketici, 6502 sayılı Tüketicinin Korunması Hakkında Kanunun 11 inci maddesinde yer alan; Satılanı geri vermeye hazır olduğunu bildirerek sözleşmeden dönme, satılanı alıkoyup ayıp oranında satış bedelinden indirim isteme, aşırı bir masraf gerektirmediği takdirde, bütün masraşarı satıcıya ait olmak üzere satılanın ücretsiz onarılmasını isteme, imkân varsa, satılanın ayıpsız bir misli ile değiştirilmesini isteme, seçimlik haklarından birini kullanabilir. Satıcı, tüketicinin tercih ettiği bu talebi yerine getirmekle yükümlüdür.

Tüketicinin, ücretsiz onarım hakkını kullanması halinde malın; Garanti süresi içinde tekrar arızalanması, tamiri için gereken azami sürenin aşılması, tamirinin mümkün olmadığının, yetkili servis istasyonu, satıcı, üretici veya ithalatçı tarafından bir raporla belirlenmesi durumlarında; tüketici malın bedel iadesini, ayıp oranında bedel indirimini veya imkân varsa malın ayıpsız misli ile değiştirilmesini satıcıdan talep edebilir.

Satıcı, tüketicinin talebini reddedemez. Bu talebin reddi durumunda satıcı, üretici ve ithalatçı müteselsilen sorumludur. Satıcı tarafından Garanti Belgesinin verilmemesi durumunda, tüketici Gümrük ve Ticaret Bakanlığı Tüketicinin Korunması ve Piyasa Gözetimi Genel Müdürlüğüne başvurabilir.

Tüketici, çıkabilecek uyuşmazlıklarda şikayet ve itirazları konusundaki başvuruları yerleşim yerinin bulunduğu veya tüketici işleminin yapıldığı yerdeki Tüketici Hakem Heyetine veya Tüketici Mahkemesine başvurabilir.

TAŞIMA VE NAKLİYEDE DİKKAT EDİLECEK HUSUSLA

Cihazınızı satın almış olduğunuz yerden hasarsız ve eksiksiz bir biçimde teslim aldığından emin olunuz. Aksesuar eksikliği veya cihazın hatalı depolama koşullarından dolayı kırık gibi çıkması durumlardan satıcıyı mağaza içinde anına bildiriniz. Gerekirse ürünü teslim almayınız. Ürünü teslim almanız durumunda yasal herhangi bir hak iddia etmeniz mümkün değildir.

Cihazınızı taşıma veya nakliye esnasında herhangi bir darbeye maruz bırakmayacak gerekli önlemleri alınız.

Cihazınızı kargo veya posta yoluya herhangi bir yere gönderirken mutlaka “sağlam bir koli içine” hasar görmeyecek şekilde ambalajlamasını yapınız. Ürününüzün orjinal ambalajını satın alma tarihinden itibaren asgari 6 ay saklayınız.

ENERJİ TÜKETİMİ AÇISINDAN VERİMLİ KULLANIM

Cihazınızı kullanmadığınız zamanlar da güç kablosunu prizden çekiniz.

GÜVENLİK BİLGİLERİ

1. Tüm talimatları dikkatli bir şekilde okuyun. Şarj etmeden önce, elektrik şebekenizin voltajının cihazın yanındaki/altındaki ürün üstü etiketinde belirtilen değerle aynı olduğundan emin olun.
2. **UYARI:** Islak zeminde cihazınızın elektrik kablosunun su ile temasını engelleyin.
3. Çocuklar tarafından ya da çocukların yakınında herhangi bir cihaz kullanılırken, yakın gözetim gerekir. Hiç bir zaman çocukların gözetimsiz cihaz çalıştırmasına izin vermeyin.
4. En iyi verimliliği sağlamak için cihaz kullanım talimatlarınıza uyun.
5. Cihazını sobalardan veya diğer ısı kaynaklarından uzak tutun. Isı ünitenin plastik, cam ve metal parçalarının deforme olmasına ve renk değiştirmesine neden olabilir.
6. Elektrik kablosunu prizden çekmeden önce cihazınızı gövdesindeki anahtardan kapatın. Hasarı önlemek için, lütfen fişi kabloyu çekerek değil, fişi tutarak çıkarın.
7. Bu cihaz, 8 yaşın üzerindeki çocuklar ve fiziksel, algılama veya zihinsel becerileri yeterli olmayan veya deneyimli ve bilgili olmayan kişiler tarafından, gözetim altında veya cihazın güvenli kullanımıyla ilgili talimatlar verildiği ve tehlikelerin anlaşılmasının sağlandığı koşullarda kullanılabilir.
8. Çocuklar cihazla oynamamalıdırlar.

Temizlik ve kullanıcı bakımı gözetim olmadan çocuklar tarafından yapılmamalıdır.

9. Cihazı temizlemeden ya da bakımını yapmadan önce, fiş prizden çıkarılmış olmalıdır.
10. Bir uzatma kablosu kullanılması önerilmez.
11. Cihaz düzgün şekilde çalışmıyorsa, güç kaynağını kapatın ve yetkili bir servis acentesine başvurun.
12. Güç kablosu hasar görmüşse, bir tehlikeyi önlemek için üretici veya servis acentesi tarafından veya benzer yetkili servis tarafından değiştirilmelidir.
13. Cihazınızı elektrik kablosundan tutarak taşımayınız.
15. Kullanılmadığı zamanlarda fişini çıkarın. Fişi prizden çıkarmadan önce, güç düğmesini kapatın.

KULLANIM HATALARINA İLİŞKİN BİLGİLER

Cihazınızı ısıtma aygıtlarına yakın yerlerde bulundurmayınız. Cihaza darbe uygulamayınız ve düşürmeyiniz. Cihazınızı nemli ve ıslak ortamlarda bulundurmayınız ve kullanmayınız.

TEKNİK DESTEK VE ÇAĞRI MERKEZİ

Değerli Müşterimiz,

En uygun fiyata en iyi ürünü vermenin yanı sıra; en iyi hizmeti vermenin de önemli olduğuna inanıyoruz. Bu nedenle her türlü soru, şikayet, görüş ve önerileriniz için 0850 422 54 94 numaralı Müşteri Hizmetlerimizden bize ulaşabilirsiniz. Ayrıca en güncel teknik servislerimizin iletişim bilgilerini web sitemiz üzerinden öğrenebilirsiniz.

Müşteri Hizmetleri
0850 422 54 94

www.kiwi-home.com
destek@kiwi-home.com

Tüketicinin Dikkatine:

Ürünlerimizle ilgili hizmetleri tam olarak alabilmek için aşağıdaki önerilere uymanızı rica ederiz:

1. Ürünü aldığınızda Garanti Belgesini mutlaka yetkili satıcınıza onaylattırınız.
2. Ürünü kullanma kılavuzunda belirtilen hususlara göre kullanınız.
2. Ürününüzle ilgili hizmet talebiniz olduğunda yukarıdaki müşteri hizmetleri numarasına başvurunuz.
4. Teknik servisteki işiniz bittiğinde "Yetkili Servis Hizmet Fişi" almayı unutmayınız. Alacağınız bu Hizmet Fişi, ileride ürününüzde meydana gelebilecek herhangi bir sorunda size yarar sağlayacaktır.

GARANTİ SÜRESİ ve KULLANIM ÖMRÜ

Bu ürünün garanti süresi 2 (iki) senedir.

T.C. Gümrük ve Ticaret Bakanlığı'nca tespit edilen kullanım ömrü 10 senedir.

BMVA
Elektronik Sanayi ve Ticaret Anonim Şirketi

GARANTİ BELGESİ

ÜRETİCİ VE İTHALATÇI FİRMA

Ünvanı	:	BMVA ELEKTRONİKT SAN. VE TİC. A.Ş.
Adresi	:	Osmangazi Mh, 2644. Sk. No:3/2 Kıraç-Esenyurt / Istanbul - Türkiye
Tel	:	0850 222 77 64
Yetkili Kişi	:	
Ürünün Cinsi	:	Şarjlı Kahve Öğütücü
Markası	:	Premium
Modeli	:	KSPG-4822
Teslim Tarihi ve Yeri	:	
Garanti Süresi	:	2 Yıl
Kullanım Ömrü	:	10 Yıl

BMVA Elektronik Sanayi ve Ticaret Anonim Şirketi
Osmangazi Mah. 2644. Sk. No: 3/2
Kıraç - Esenyurt - İSTANBUL Tel: 0212 580 05 05
Fax: 0212 580 05 [illegible] Vergi Dairesi: Beylikdüzü
Vergi No: 178 [illegible] 9689 Sicil No: 987078

SATICI FİRMA

Ünvanı	:	
Adresi	:	
Tel. Fax	:	
Fatura Tarihi ve No	:	
Teslim Tarihi ve Yeri	:	
İmza ve Kaşe	:	

Bu bölüm, ürünü satın aldığınız Yetkili satıcı tarafından imzalanacak ve kaşelenecektir.
Bu belgenin hazırlanması; 6502 sayılı Tüketicinin Korunması Hakkında Kanun ve bu Kanun'a dayanılarak yürürlüğe konulan Garanti Belgesi Uygulama Esaslarına Dair Yönetmelik uyarınca hazırlanmıştır.

GARANTİ ŞARTLARI

1. Garanti süresi, malın teslim tarihinden itibaren başlar ve en az 2 yıldır.

2. Malın bütün parçaları dahil olmak üzere tamamı firmamızın garantisi kapsamındadır.

2. Malın ayıplı olduğunun anlaşılması durumunda tüketici, 6502 sayılı Tüketicinin Korunması Hakkında Kanunun 11. maddesinde yer alan;

a- Sözleşmeden dönme,

b- Satış bedelinden indirim isteme,

c- Ücretsiz onarılmasını isteme,

ç- İmkan varsa, Satılanın ayıpsız bir misli ile değiştirilmesini isteme, haklarından birini kullanabilir.

4. Malın tamir süresi 20 iş gününü geçemez. Bu süre, garanti süresi içerisinde mala ilişkin arızanın yetkili servis istasyonuna veya satıcıya bildirimi tarihinde, garanti süresi dışında ise malın yetkili servis istasyonuna teslim tarihinden itibaren başlar.

Malın arızasının 10 iş günü içerisinde giderilememesi halinde, üretici veya ithalatçı; malın tamiri tamamlanıncaya kadar, benzer özelliklere sahip başka bir malı tüketicinin kullanımına tahsis etmek zorundadır. Malın garanti süresi içerisinde arızalanması durumunda, tamirde geçen süre garanti süresine eklenir.

İş Günü: Ulusal, resmi ve dini bayram günleri ile yılbaşı, 1 Mayıs ve pazar günleri dışındaki çalışma günlerini ifade eder.

5. Tüketicinin bu haklardan ücretsiz onarım hakkını seçmesi durumunda satıcı; işçilik masrafı, değiştirilen parça bedeli ya da başka herhangi bir ad altında hiçbir ücret talep etmeksizin malın onarımını yapmak veya yaptırmakla yükümlüdür. Tüketici ücretsiz onarım hakkını üretici veya ithalatçıya karşı da kullanabilir. Satıcı, üretici ve ithalatçı tüketicinin bu hakkını kullanmasından müteselsilen sorumludur.

6. Garanti uygulaması sırasında değiştirilen malın garanti süresi, satın alınan malın kalan garanti süresi ile sınırlıdır.

7. Malın kullanma kılavuzunda yer alan hususlara aykırı kullanılmasından kaynaklanan arızalar garanti kapsamı dışındadır.

8. Tüketicinin, ücretsiz onarım hakkını kullanması halinde malın;

Garanti süresi içinde tekrar arızalanması, tamiri için gereken azami sürenin aşılması, tamirinin mümkün olmadığının, yetkili servis istasyonu, satıcı, üretici veya ithalatçı tarafından bir raporla belirlenmesi durumlarında; tüketici malın bedel iadesini, ayıp oranında bedel indirimini veya imkân varsa malın ayıpsız misli ile değiştirilmesini satıcıdan talep edebilir. Satıcı, tüketicinin talebini reddedemez. Bu talebin yerine getirilmemesi durumunda satıcı, üretici ve ithalatçı müteselsilen sorumludur.

9. Tüketici, garantiden doğan haklarının kullanılması ile ilgili olarak çıkabilecek uyuşmazlıklarda yerleşim yerinin bulunduğu veya tüketici işleminin yapıldığı yerdeki Tüketici Hakem Heyetine veya Tüketici Mahkemesine başvurabilir.

10. Satıcı tarafından bu Garanti Belgesinin verilmemesi durumunda, tüketici Gümrük ve Ticaret Bakanlığı Tüketicinin Korunması ve Piyasa Gözetimi Genel Müdürlüğüne başvurabilir.

Yukarıdaki hükümler sadece tarafı tüketici olan satışlarda uygulanır.

Tüketici: Ticari veya mesleki olmayan amaçlarla hareket eden gerçek veya tüzel kişidir.

Ürünün doğru yok edilmesi.

Bu işaret, bu ürünün AB dahilinde evsel atıklarla birlikte uzaklaştırılmaması gerektiğini göstermektedir. Denetimsiz atıkların çevreye ve insan sağlığına olası olumsuz etkilere yol açmaması amacıyla, malzeme kaynaklarının sürdürülebilir bir şekilde yeniden kullanılabilmesini sağlamak için sorumlu davranarak ürünü geri dönüştürün. Kullanılmış cihazları iade etmek için lütfen iade ve toplama sistemlerini kullanın ya da ürünü satın almış olduğunuz mağazaya başvurun. Bu kişiler ürünün çevreye dost bir şekilde geri dönüştürülmesi için teslim alabilir.

Correct Disposal of this product

This marking indicates that this product should not be disposed with other household wastes throughout the EU. To prevent possible harm to the environment or human health from uncontrolled waste disposal, recycle it responsibly to promote the sustainable reuse of material resources. To return your used device, please use the return and collection systems or contact the retailer where the product was purchased. They can take this product for environmental safe recycling.

Mise au rebut appropriée de cet appareil

Ce symbole indique que cet appareil ne doit pas être jeté avec les ordures ménagères à travers l'Europe. Pour préserver l'environnement et la santé des personnes face à l'élimination incontrôlée des déchets, recyclez votre appareil de manière responsable afin d'encourager la réutilisation durable des ressources matérielles. Pour retourner votre ancien appareil, utilisez les systèmes de retour et de collecte ou veuillez contacter le revendeur auprès de qui vous avez acheté l'appareil. Ils pourront procéder au recyclage de l'appareil en toute sécurité.

Bu kullanma kılavuzu çevreye zarar vermeyecek ve geri dönüşüme uygun olacak şekilde üretilmiştir. Bu kılavuz 6502 sayılı kanun ve tanıtma - kullanma kılavuzu yönetmeliğine uygun olarak düzenlenmiştir. Bu garanti belgesindeki olabilecek tipografik yazım veya baskı hatalarından BMVA sorumlu değildir.

kiwi-home.com

Importer-Manufacturer
İthalatçı-İmalatçı Firma
BMVA Elektronik San. Tic. ve A.S.
Osmangazi Mh, 2644. Sk. No:3/2
Kıraç-Esenyurt / Istanbul – TURKEY
Made in China - Menşei: Çin
Üretim Tarihi/PD: 01-2025/K3878

Kullanım kılavuzunu okumadan cihazı çalıştırmayınız.
Do not operate the device without reading the manual.

© 2023 BMVA. Tüm hakları saklıdır. Kiwi logosu BMVA'ya aittir. Diğer tüm logo ve markalar sahiplerine aittir. Yazım ve baskı hatalarından BMVA sorumlu değildir. *© 2023 BMVA. All rights reserved. Kiwi logo is owned by BMVA and registered. All other trademarks and signs are property of their owners. BMVA is not responsible for printing and composing mistakes.*