kiwi
PREMIUM

instruction manual
mode d'emploi
kullanım kılavuzu
garanti belgesi
دليل المستخدم

EN *FR* *TR* *AR*

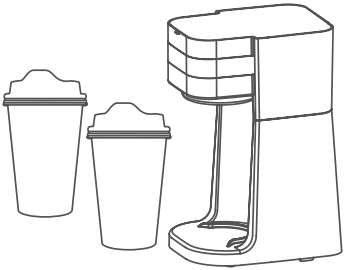

coffee machine
cafetière électrique
kahve makinesi
صانع القهوة
KCM 7515

EN

SAFETY INSTRUCTIONS

• By ignoring the safety instructions the manufacturer cannot be hold responsible for the damage.
• If the supply cord is damaged, it must be replaced by the manufacturer, its service agent or similarly qualified persons in order to avoid a hazard.
• Never move the appliance by pulling the cord and make sure the cord cannot become entangled.
• The appliance must be placed on a stable, level surface.
• The user must not leave the device unattended while it is connected to the supply.
• This appliance is only to be used for household purposes and only for the purpose it is made for.
• This appliance shall not be used by children from 0 to 8 years old. This appliance can be used by children aged from 8 years old and above if they are continuously supervised. This appliance can be used by people with reduced physical, sensory or mental capabilities or lack of experience and knowledge if they have been given supervision or instruction concerning the use of the appliance in a safe way and understand the hazards involved. Children shall not play with the appliance. Keep the appliance and its cord out of reach of children aged less than 8 years old. Cleaning and user maintenance shall not be made by children.
• To protect yourself against an electric shock, do not immerse the cord, plug or appliance in the water or any other liquid.
• This appliance is intended to be used in household and similar applications such as:
– Staff kitchen areas in shops, offices and other working environments.
– By clients in hotels, motels and other residential type of environments.
– Bed and breakfast type of environments.
– Farm houses.
• Children shall not play with the appliance.
• This appliance shall not be used by children. Keep the appliance and its cord out of reach of children.

PARTS DESCRIPTION

1. Water reservoir lid
2. On/off button with indicator light
3. Removable permanent filter
4. Filter holder
5. Filter housing
6. Drink lid
7. Coffee mug (400ml)

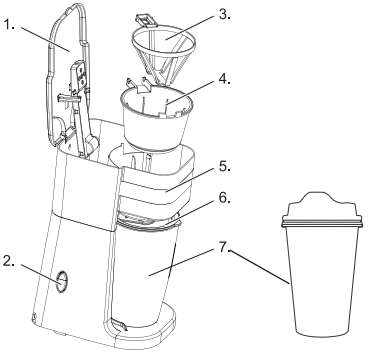

Technical data
AC220-240V, 50 / 60Hz, 700W
Capacity: 2x400 ml

BEFORE THE FIRST USE

• Take the appliance and accessories out the box. Remove the stickers, protective foil or plastic from the device.
• Place the device on a flat stable surface and ensure a minimum of 10 cm. free space around the device. This device is not suitable for installation in a cabinet or for outside use.
• Put the power cable into the socket. (Note: Make sure the voltage which is indicated on the device matches the local voltage before connecting the device. Voltage 220V240V 50/60Hz)
• Clean the appliance a couple of times by filling it with water only. Please observe the following instructions. Dispose of the water after use.

USE

1. Open the water tank cover (1). Pour the desired amount of water into the bowl: level 1 for 1 glass (220-270ml), level 2 for two glasses (300-380ml) and level 3 for three glasses (400-420ml).
2. Fill the filter with the desired amount of ground coffee. (usually 1 level is 1 scoop scale per cup).
3. Close the filter holder cover.
4. Place the cup with the device lid open. (You can use level 2 for Plastic Mug)
5. Press the Start-Stop button (2) to turn on the device. The red 'Heating' indicator light comes on. Coffee is brewed.

WARNING:
• The coffee maker includes a permanent filter (3). You do not need to use a paper filter. However, if you want to use paper filters, you can replace the permanent filter with a paper filter.
• Leave the mug in place until the coffee machine has finished.
• When the device is switched on, the door is hot! Be careful when opening the cover during use. Hot steam can cause burns.
• When brewing, the coffee machine automatically stops. If you want to stop the teapot early, you will need to unplug it.
• If the indicator light turns on after plugging in the power plug, you will have to wait for the light to go out. After that, you can use the device.
Attention: Please do not tilt the glass unnecessarily. The mug cover may leak, use it carefully.

CLEANING AND MAINTENANCE

1. Switch off the appliance
2. Remove the plug from the wall socket, and if necessary allow the appliance to cool.
3. Remove the filter holder from the device, and clean it under running water.
4. Clean the carafe in hot washing-up water.
5. Clean the outside of the appliance with a damp cloth. Make sure no moisture gets into the appliance.

WARNING:
• Never immerse the appliance, plug or power cord in water. Never put the appliance in a dishwasher.
Only the loose parts may be immersed in water.
• Never use corrosive or scouring cleaning agents or sharp objects (such as knives or hard brushes) to clean the appliance.
• The mug is not suitable for dishwashing machines.

INSTRUCTIONS DE SÉCURITÉ IMPORTANTES

• Si vous ignorez les instructions de sécurité, le fabricant ne saurait être tenu responsable des dommages.
• Si le cordon d'alimentation est endommagé, il doit être remplacé par le fabricant, son réparateur ou des personnes qualifiées afin d'éviter tout risque.
• Ne déplacez jamais l'appareil en tirant sur le cordon et veillez à ce que ce dernier ne soit pas entortillé.
• L'appareil doit être posé sur une surface stable et nivelée.
• Ne laissez jamais le dispositif sans surveillance s'il est connecté à l'alimentation.
• Cet appareil est uniquement destiné à des utilisations domestiques et seulement dans le but pour lequel il est fabriqué.
• L'appareil ne doit pas être utilisé par des enfants de moins de 8 ans. Cet appareil peut être utilisé par des enfants à partir de 8 ans sous supervision continue. Cet appareil ne doit pas être utilisé par des personnes dont les capacités physiques, sensorielles ou mentales sont réduites ou manquant d'expérience et de connaissance, sauf si elles sont surveillées ou si elles ont reçu des instructions pour utiliser cet appareil en toute sécurité en étant conscientes des dangers liés. Les enfants ne doivent pas jouer avec l'appareil. Maintenez l'appareil et son cordon d'alimentation hors de portée des enfants de moins de 8 ans. Le nettoyage et la maintenance utilisateur ne doivent pas être confiés à des enfants.
• Afin de vous éviter un choc électrique, n'immergez pas le cordon, la prise ou l'appareil dans de l'eau ou autre liquide .
• Cet appareil est destiné à une utilisation domestique et aux applications similaires, notamment :
– coin cuisine des commerces, bureaux et autres environnements de travail
– hôtels, motels et autres environnements de type résidentiel, – environnements de type chambre d'hôtes, – fermes.
• Les enfants ne doivent pas jouer avec l'appareil.
• Cet appareil ne doit pas être utilisé par les enfants. Maintenez l'appareil et son cordon d'alimentation hors de portée des enfants.
• Afin de vous éviter un choc électrique, n'immergez pas le cordon, la prise ou l'appareil dans de l'eau ou autre liquide .

FR

DESCRIPTION DES PIÈCES

1. Couvercle réservoir d'eau
2. Bouton marche-arrêt avec indicateur lumineux
3. Filtre permanent amovible
4. Porte-filtre
5. Boîtier de filtre
6. Couvercle de gobelet
7. Tasses à café (400ml)

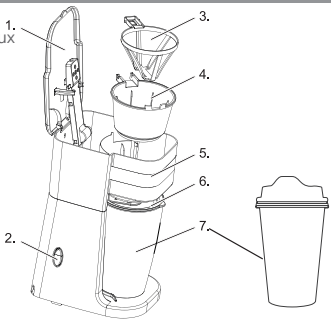

Information technique
AC220-240V, 50 / 60Hz, 700W
Capacité: 2x400 ml

AVANT LA PREMIÈRE UTILISATION

• Sortez l'appareil et les accessoires hors de la boîte. Retirez les autocollants, le film protecteur ou le plastique de l'appareil.
• Mettez l'appareil sur une surface stable plate et assurez un dégagement tout autour de l'appareil d'au moins 10 cm. Cet appareil ne convient pas à une installation dans une armoire ou à un usage à l'extérieur.
• Branchez le cordon d'alimentation à la prise. (Remarque : Veillez à ce que la tension indiquée sur l'appareil corresponde à celle du secteur local avant de connecter l'appareil. Tension 220V240V 50/60Hz)
• Faites d'abord fonctionner l'appareil plusieurs fois avec de l'eau uniquement, pour le nettoyer à l'intérieur. Suivez les instructions ci-dessous. Jetez l'eau quand vous avez terminé.

UTILISATION

1. Ouvrez le couvercle du réservoir d'eau (1). Versez la quantité d'eau souhaitée dans le bol: niveau 1 pour 1 verre (220-270ml), niveau 2 pour deux verres (300-380ml) et niveau 3 pour trois verres (400-420ml).
2. Remplissez le filtre avec la quantité désirée de café moulu. (Habituellement, 1 niveau correspond à une échelle de mesure par tasse).
3. Fermez le couvercle du porte-filtre.
4. Placez la tasse avec le couvercle de l'appareil ouvert. (Vous pouvez utiliser le niveau 2 pour la tasse en plastique)
5. Appuyez sur le bouton Start-Stop (2) pour allumer l'appareil. Le voyant rouge «Chauffage» s'allume. Le café est préparé.

AVERTISSEMENT:
• La cafetière comprend un filtre permanent (3). Vous n'avez pas besoin d'utiliser un filtre en papier. Cependant, si vous souhaitez utiliser des filtres en papier, vous pouvez remplacer le filtre permanent par un filtre en papier.
• Laissez la tasse en place jusqu'à ce que la machine à café soit terminée.
• Lorsque l'appareil est allumé, la porte est chaude! Soyez prudent lorsque vous ouvrez le couvercle pendant l'utilisation. La vapeur chaude peut provoquer des brûlures.
• Lors de la préparation, la machine à café s'arrête automatiquement. Si vous souhaitez arrêter la théière plus tôt, vous devrez la débrancher.
• Si le voyant lumineux s'allume après avoir branché la fiche d'alimentation, vous devrez attendre que le voyant s'éteigne. Après cela, vous pouvez utiliser l'appareil.

Attention: veuillez ne pas incliner le verre inutilement. Le couvercle de la tasse peut fuir, utilisez-le avec précaution.

NETTOYAGE ET ENTRETIEN

2. Débranchez la fiche et, si nécessaire, laissez refroidir l'appareil.
3. Sortez le porte-filtre et rincez le porte-filtre à l'eau courante.
4. Nettoyez la verseuse avec de l'eau chaude additionnée d'un peu de détergent pour la vaisselle.
5. Nettoyez l'extérieur de l'appareil avec un chiffon humide. Ne laissez pas l'humidité pénétrer à l'intérieur de l'appareil.

ATTENTION:
• N'immergez jamais l'appareil, le cordon ni la fiche dans l'eau. Ne mettez jamais l'appareil au lave vaisselle. Seules les pièces amovibles peuvent être trempées dans l'eau.
• N'utilisez pas de détergents agressifs ou décapants ni d'objets tranchants (tels que couteaux ou brosses dures) pour le nettoyage.
• Le gobelet en mug n'est pas adapté au lave-vaisselle.

GÜVENLİK

• Güvenlik talimatlarını dikkate almamak, üretici zarardan sorumlu tutulamaz.
• Elektrik kablosu hasar görürse, bir tehlikeyi önlemek için üretici, servis temsilcisi veya benzer şekilde kalifiye kişiler tarafından değiştirilmelidir.
• Cihazı asla kabloyu çekerek hareket ettirmeyin ve kablonun dolaşmadığından emin olun.
• Cihaz sağlam, düz bir yüzeye yerleştirilmelidir.
• Kullanıcı, şebekeye bağlıyken cihazı gözetimsiz bırakmamalıdır.
• Bu cihaz sadece ev amaçları için ve sadece kullanım amaçları için kullanılmalıdır.
• Bu cihaz, 0 ila 8 yaş arası çocuklar tarafından kullanılmamalıdır. Bu cihaz, sürekli denetlenirse 8 yaş ve üzeri çocuklar tarafından kullanılabilir. Bu cihaz, fiziksel, duyusal veya zihinsel yetenekleri azalmış veya eksikliği olan kişiler tarafından kullanılabilir.
Cihazın güvenli kullanımıyla ilgili denetleme veya talimatlar verildiyse bilgi ve tecrübe Çocuklar cihazla oynamamalıdır. Cihazı ve kablosunu 8 yaşından küçük çocukların erişemeyeceği bir yerde saklayın. Temizlik ve kullanıcı bakımı çocuklar tarafından yapılmamalıdır.
• Elektrik çarpmasına karşı kendinizi korumak için kordonu, fişi veya cihazı suya veya başka bir sıvıya batırmayın.
• Bu cihaz, evde ve benzeri uygulamalarda kullanılmak üzere tasarlanmıştır:
- Mağazalarda, ofislerde ve diğer çalışma ortamlarında personel mutfak alanları.
- Otellerde, motellerde ve diğer yerleşim yerlerinde yaşayan müşteriler tarafından.
- Oda ve kahvaltı tipi ortamlar.
- Çiftlik evleri.
• Çocuklar cihazla oynamamalıdır.
• Bu cihaz çocuklar tarafından kullanılmamalıdır. Cihazı ve kablosunu çocukların erişemeyeceği bir yerde saklayın.

PARÇA TANIMLARI

1. Su haznesi kapağı
2. Gösterge lambalı açma / kapama düğmesi
3. Çıkarılabilir kalıcı filtre
4. Filtre tutucusu
5. Filtre muhafazası
6. İçecek kapağı
7. Kahve bardağı (400ml)

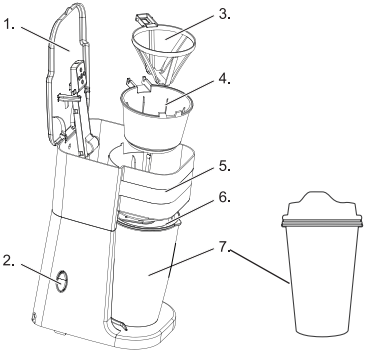

TR

Teknik Bilgi
AC220-240V, 50/60Hz, 700W
Kapasite: 2x400 ml

İLK KULLANIMDAN ÖNCE

• Cihazı ve aksesuarları kutusundan çıkarın. Çıkartmaları, koruyucu folyoları veya plastiği cihazdan çıkarın.
• Cihazı düz, sağlam bir yüzeye yerleştirin ve en az 10 cm'lik bir mesafe bırakın. cihazın çevresinde boş alan. Bu cihaz kabine montaj için veya dışarıda kullanım için uygun değildir.
• Elektrik kablosunu prize takın. (Not: Cihazı bağlamadan önce cihazda belirtilen voltajın yerel voltajla aynı olduğundan emin olun. Voltaj 220V240V 50 / 60Hz)
• Cihazı sadece su ile doldurarak birkaç kez çalıştırın ve temizleyin. Lütfen aşağıdaki talimatlara uyun. Kullandıktan sonra suyu boşaltın.

KULLANIM

1. Su haznesi kapağını (1) açın. Hazneye istenilen miktarda su dökün: 1 bardak için seviye 1 (220-270ml), iki bardak için seviye 2 (300-380ml) ve üç bardak için seviye 3 (400-420ml).
2. Filtreyi istenen miktarda çekilmiş kahve ile doldurun. (fincan başına genellikle 1 seviye 1 kepçe ölçekdir).
3. Filtre tutucu kapağını kapatın.
4. Bardağı cihazı kapağı açık olarak yerleştirin. (Plastik Mug için seviye 2yi kullanabilirsiniz)
5. Cihazı açmak için Başlat-Durdur düğmesine (2) basın. Kırmızı 'Isıtma' gösterge ışığı yanar. Kahve demlendi.

UYARI:
• Kahve makinesi kalıcı bir filtre içerir (3). Kağıt filtre kullanmanıza gerek yoktur. Bununla birlikte, kağıt filtreler kullanmak istiyorsanız, kalıcı filtrenin yerine bir kağıt filtre yerleştirebilirsiniz.
• Kahve makinesini işlemi bitirene kadar mug bardağı yerinde bırakın.
• Cihaz açıldığında kapak sıcak! Kullanım sırasında kapağı açarken dikkatli olun. Sıcak buhar yanıklara neden olabilir.
• Demleme yapıldığında kahve makinesi otomatik olarak durur. Demliği erken durdurmak isterseniz, fişi prizden çekmeniz gerekecektir.
• Elektrik fişini prize taktıktan sonra gösterge ışığı yanıyorsa, ışığın sönmesini beklemeniz gerekecektir. Bundan sonra cihazı kullanabilirsiniz.
Dikkat: Lütfen bardağı gereksiz yere eğmeyin. Mug kapağı sızıntı yapabilir, dikkatli kullanın.

TEMİZLİK VE BAKIM

1. Cihazı kapatın
2. Fişi duvar prizinden çıkarın ve gerekirse cihazın soğumasını bekleyin.
3. Filtre tutucusunu cihazdan çıkarın ve akan su altında temizleyin.
4. Sürahiyi sıcak yıkama suyunda temizleyin.
5. Cihazın dışını nemli bir bezle temizleyin. Cihaza nem girmediğinden emin olun.

UYARI:
• Cihazı, fişini veya elektrik kablosunu asla suya batırmayın. Cihazı asla bulaşık makinesinde yıkamayın.
Sadece gevşek parçalar suya batırılabilir.
• Cihazı temizlemek için asla aşındırıcı veya temizleyici temizlik maddeleri veya keskin nesneler (bıçak veya sert fırça gibi) kullanmayın.
• Mug bulaşık makineleri için uygun değildir.

تعليمات أمنية عامة

- بتجاهل إرشادات السلامة ، لا يمكن للشركة المصنعة تحمل المسؤولية عن الضرر.
- في حالة تلف سلك التزويد ، يجب استبداله من قبل الشركة المصنعة أو وكيل الخدمة أو الأشخاص المؤهلين بالمثل من أجل تجنب الخطر.
- لا تقم أبدًا بنقل الجهاز عن طريق سحب السلك والتأكد من أن السلك لا يمكن أن يتشابك.
- يجب وضع الجهاز على سطح مستو ومستقر.
- يجب ألا يترك المستخدم الجهاز دون مراقبة أثناء اتصاله بالجهاز.
- يستخدم هذا الجهاز فقط للأغراض المنزلية وللغرض المصنوع فقط.
- يجب ألا يستخدم الأطفال هذا الجهاز من عمر 0 إلى 8 سنوات. يمكن استخدام هذا الجهاز من قبل الأطفال الذين تتراوح أعمارهم بين 8 سنوات وما فوق إذا كانت تحت إشراف مستمر. يمكن استخدام هذا الجهاز من قِبل أشخاص ذوي قدرات بدنية أو حسية أو عقلية أو نقص في قدراتهم

من الخبرة والمعرفة إذا تم منحهم الإشراف أو التعليمات المتعلقة باستخدام الجهاز بطريقة آمنة وفهم المخاطر التي تنطوي عليها. يجب ألا يلعب الأطفال مع الجهاز. اجعل الجهاز وسلكه بعيدًا عن متناول الأطفال الذين تقل أعمارهم عن 8 سنوات. يجب ألا يتم التنظيف وصيانة المستخدم بواسطة الأطفال.

- لحماية نفسك من أي صدمة كهربائية ، لا تغمر السلك أو القابس أو الجهاز في الماء أو أي سائل آخر.
- يهدف هذا الجهاز إلى استخدامه في التطبيقات المنزلية وما شابهها مثل:

- مناطق المطبخ الموظفين في المتاجر والمكاتب وبيئات العمل الأخرى.
- من قبل العملاء في الفنادق والموتيلات ونوع البيئات السكنية الأخرى.
- المبيت والإفطار نوع من البيئات.
- بيوت المزرعة.

- يجب ألا يلعب الأطفال مع الجهاز.
- لا يجوز استخدام هذا الجهاز من قبل الأطفال. اجعل الجهاز وسلكه بعيدًا عن متناول الأطفال.

وصف من أجزاء

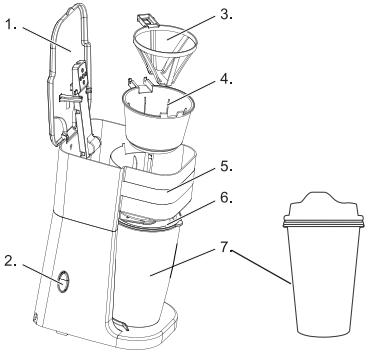

1. غطاء خزان المياه
2. زر تشغيل / إيقاف مع ضوء مؤشر
3. مرشح دائم قابل للإزالة
4. تصفية حامل
5. تصفية الإسكان
6. شرب الغطاء
7. كوب قهوة 400 مل

معلومات تقنية

AC220-240V ، 50 / 60HZ ، 700W

السعة: 400 مل 2x

AR

قبل أوّل استعمال

- خذ الجهاز وملحقاته خارج الصندوق. قم بفك الملصقات أو الورق اللاصق أو البلاستيك من الجهاز.
- ضع الجهاز على سطح مستوٍ ثابت وتأكد من 01 سم كحد أدنى. مساحة حرة حول الجهاز. هذا الجهاز غير مناسب للتركيب في خزانة أو للاستخدام الخارجي.
- ضع كابل الطاقة في المقبس. (ملاحظة: تأكد من تطابق الجهد الموضح على الجهاز مع الجهد المحلي قبل توصيل الجهاز. الجهد V240V220 / 50 Hz60)
- نظف الجهاز عدة مرات عن طريق ملؤه بالماء فقط. يرجى مراعاة التعليمات التالية. تخلص من الماء بعد الاستعمال.

طريقة الاستعمال

1. افتح غطاء خزان المياه (1). صب الكمية المطلوبة من الماء في الوعاء: المستوى 1 لكوب واحد (200-270 مل) ، والمستوى 2 لكوبين (300-380 مل) والمستوى 3 لثلاثة أكواب (400-420 مل).
2. املأ الفلتر بالكمية المطلوبة من البن المطحون. (عادة المستوى الأول هو مقياس مغرفة واحد لكل كوب).
3. أغلق غطاء حامل المرشح.
4. ضع الكوب مع فتح غطاء الجهاز. (يمكنك استخدام المستوى 2 لكوب بلاستيك)
5. اضغط على زر potS-tratS (2) لتشغيل الجهاز. يضيء مصباح مؤشر "التسخين" الأحمر. يتم تخمير القهوة.

تحذير:

- تشتمل ماكينة صنع القهوة على فلتر دائم (3). لا تحتاج إلى استخدام مرشح ورقي. ومع ذلك ، إذا كنت تريد استخدام المرشحات الورقية ، يمكنك استبدال الفلتر الدائم بفلتر ورقي.
- اترك الكوب في مكانه حتى تنتهي آلة القهوة.
- عند تشغيل الجهاز ، يكون الباب ساخنًا! كن حذرًا عند فتح الغطاء أثناء الاستخدام. يمكن أن يسبب البخار الساخن حروقًا.
- عند التخمير ، تتوقف ماكينة القهوة تلقائيًا. إذا كنت تريد إيقاف إبريق الشاي مبكرًا ، فستحتاج إلى فصله.
- إذا أضاء ضوء المؤشر بعد توصيل قابس الطاقة ، فسيتعين عليك الانتظار حتى ينطفئ الضوء. بعد ذلك يمكنك استخدام الجهاز.

انتباه: من فضلك لا تقم بإمالة الزجاج دون داع. قد يتسرب غطاء الكوب ، استخدمه بعناية.

التنظيف و الصيانة

أغلق الجهاز. قم بفك القابس من مقبس الحائط ، واترك الجهاز يبرد إذا لزم الأمر. أخرج حامل الفلتر من الجهاز ، وقم بتنظيفه تحت الماء الجاري. قم بتنظيف القنينة في ماء الغسيل الساخن. قم بتنظيف الجزء الخارجي من الجهاز بقطعة قماش مبللة. تأكد من عدم وجود رطوبة في الجهاز.

تحذير:

- لا تغمر أبدًا الجهاز أو القابس أو سلك الطاقة في الماء. لا تضع الجهاز أبدًا في غسالة الصحون.

فقط الأجزاء السائبة قد تكون مغمورة في الماء.

- لا تستخدم أبدًا عوامل التنظيف المسببة للتآكل أو التنظيف أو الأشياء الحادة (مثل السكاكين أو الفرش الصلبة) لتنظيف الجهاز.
- القدح الحراري غير مناسب لآلات غسل الصحون.

AR

TÜKETİCİNİN SEÇİMLİK HAKLARI

Malın ayıplı olduğunun anlaşılması durumunda tüketici, 6502 sayılı Tüketicinin Korunması Hakkında Kanunun 11 inci maddesinde yer alan; Satılanı geri vermeye hazır olduğunu bildirerek sözleşmeden dönme, satılanı alıkoyup ayıp oranında satış bedelinden indirim isteme, aşırı bir masraf gerektirmediği takdirde, bütün masraşarı satıcıya ait olmak üzere satılanın ücretsiz onarılmasını isteme, imkân varsa, satılanın ayıpsız bir misli ile değiştirilmesini isteme, seçimlik haklarından birini kullanabilir. Satıcı, tüketicinin tercih ettiği bu talebi yerine getirmekle yükümlüdür.

Tüketicinin, ücretsiz onarım hakkını kullanması halinde malın; Garanti süresi içinde tekrar arızalanması, tamiri için gereken azami sürenin aşılması, tamirinin mümkün olmadığının, yetkili servis istasyonu, satıcı, üretici veya ithalatçı tarafından bir raporla belirlenmesi durumlarında; tüketici malın bedel iadesini, ayıp oranında bedel indirimini veya imkân varsa malın ayıpsız misli ile değiştirilmesini satıcıdan talep edebilir.

Satıcı, tüketicinin talebini reddedemez. Bu talebin reddi durumunda satıcı, üretici ve ithalatçı müteselsilen sorumludur. Satıcı tarafından Garanti Belgesinin verilmemesi durumunda, tüketici Gümrük ve Ticaret Bakanlığı Tüketicinin Korunması ve Piyasa Gözetimi Genel Müdürlüğüne başvurabilir.

Tüketici, çıkabilecek uyuşmazlıklarda şikayet ve itirazları konusundaki başvuruları yerleşim yerinin bulunduğu veya tüketici işleminin yapıldığı yerdeki Tüketici Hakem Heyetine veya Tüketici Mahkemesine başvurabilir.

TAŞIMA ve NAKLİYEDE DİKKAT EDİLECEK HUSUSLAR

Cihazınızı satın almış olduğunuz yerden hasarsız ve eksiksiz bir biçimde teslim aldığından emin olunuz. Aksesuar eksikliği veya cihazın hatalı depolama koşullarından dolayı kırık gibi çıkması durumlardan satıcıyı mağaza içinde anına bildiriniz. Gerekirse ürünü teslim almayınız. Ürünü teslim almanız durumunda yasal herhangi bir hak iddia etmeniz mümkün değildir.

Cihazınızı taşıma veya nakliye esnasında herhangi bir darbeye maruz bırakmayacak gerekli önlemleri alınız.

Cihazınızı kargo veya posta yoluya herhangi bir yere gönderirken mutlaka "sağlam bir koli içine" hasar görmeyecek şekilde ambalajlamasını yapınız.

Ürününüzün orjinal ambalajını satın alma tarihinden itibaren asgari 6 ay saklayınız.

ENERJİ TÜKETİMİ AÇISINDAN VERİMLİ KULLANIM

Cihazınızı kullanmadığınız zamanlar da güç kablosunu prizden çekiniz.

GÜVENLİK BİLGİLERİ

1. Tüm talimatları dikkatli bir şekilde okuyun. Açmadan önce, elektrik şebekenizin voltajının cihazın yanındaki/altındaki ürün üstü etiketinde belirtilen değerle aynı olduğundan emin olun.
2. **UYARI:** Islak zeminde cihazınızın elektrik kablosunun su ile temasını engelleyin.
3. Çocuklar tarafından ya da çocukların yakınında herhangi bir cihaz kullanılırken, yakın gözetim gerekir. Hiç bir zaman çocukların gözetimsiz cihaz çalıştırmasına izin vermeyin.
4. En iyi verimliliği sağlamak için cihaz kullanım talimatlarınıza uyun.
5. Cihazını sobalardan veya diğer ısı kaynaklarından uzak tutun. Isı ünitenin plastik, cam ve metal parçalarının deforme olmasına ve renk değiştirmesine neden olabilir.
6. Elektrik kablosunu prizden çekmeden önce cihazınızı gövdesindeki anahtardan kapatın. Hasarı önlemek için, lütfen fişi kabloyu çekerek değil, fişi tutarak çıkarın.
7. Bu cihaz, 8 yaşın üzerindeki çocuklar ve fiziksel, algılama veya zihinsel becerileri yeterli olmayan veya deneyimli ve bilgili olmayan kişiler tarafından, gözetim altında veya cihazın güvenli kullanımıyla ilgili talimatlar verildiği ve tehlikelerin anlaşılmasının sağlandığı koşullarda kullanılabilir.
8. Çocuklar cihazla oynamamalıdırlar.

Temizlik ve kullanıcı bakımı gözetim olmadan çocuklar tarafından yapılmamalıdır.

9. Cihazı temizlemeden ya da bakımını yapmadan önce, fiş prizden çıkarılmış olmalıdır.
10. Bir uzatma kablosu kullanılması önerilmez.
11. Cihaz düzgün şekilde çalışmıyorsa, güç kaynağını kapatın ve yetkili bir servis acentesine başvurun.
12. Güç kablosu hasar görmüşse, bir tehlikeyi önlemek için üretici veya servis acentesi tarafından veya benzer yetkili servis tarafından değiştirilmelidir.
13. Cihazınızı elektrik kablosundan tutarak taşımayınız.
14. Kullanılmadığı zamanlarda fişini çıkarın. Fişi prizden çıkarmadan önce, güç düğmesini kapatın.

KULLANIM HATALARINA İLİŞKİN BİLGİLER

Cihazınızı ısıtma aygıtlarına yakın yerlerde bulundurmayınız. Cihaza darbe uygulamayınız ve düşürmeyiniz. Cihazınızı nemli ve ıslak ortamlarda bulundurmayınız ve kullanmayınız.

TEKNİK DESTEK ve ÇAĞRI MERKEZİ

Değerli Müşterimiz,

En uygun fiyata en iyi ürünü vermenin yanı sıra; en iyi hizmeti vermenin de önemli olduğuna inanıyoruz. Bu nedenle her türlü soru, şikayet, görüş ve önerileriniz için 0850 433 54 94 numaralı Müşteri Hizmetlerimizden bize ulaşabilirsiniz. Ayrıca en güncel teknik servislerimizin iletişim bilgilerini web sitemiz üzerinden öğrenebilirsiniz.

Müşteri Hizmetleri
0850 433 54 94

www.kiwi-home.com
destek@kiwi-home.com

Tüketicinin Dikkatine:

Ürünlerimizle ilgili hizmetleri tam olarak alabilmek için aşağıdaki önerilere uymanızı rica ederiz:

1. Ürünü aldığınızda Garanti Belgesini mutlaka yetkili satıcınıza onaylattırınız.
2. Ürünü kullanma kılavuzunda belirtilen hususlara göre kullanınız.
3. Ürününüzle ilgili hizmet talebiniz olduğunda yukarıdaki müşteri hizmetleri numarasına başvurunuz.
4. Teknik servisteki işiniz bittiğinde "Yetkili Servis Hizmet Fişi" almayı unutmayınız. Alacağınız bu Hizmet Fişi, ileride ürününüzde meydana gelebilecek herhangi bir sorunda size yarar sağlayacaktır.

TR

GARANTİ SÜRESİ ve KULLANIM ÖMRÜ

Bu ürünün garanti süresi 2 (iki) senedir.

T.C. Gümrük ve Ticaret Bakanlığı'nca tespit edilen kullanım ömrü 10 senedir.

BMVA
Elektronik Sanayi ve Ticaret Anonim Şirket

GARANTİ BELGESİ

ÜRETİCİ VE İTHALATÇI FİRMA

Ünvanı	:	BMVA ELEKTRONİK SAN. VE TİC. A.Ş.
Adresi	:	Osmangazi Mh, 2644. Sk. No:3/2
	:	Kıraç-Esenyurt / Istanbul – TURKEY
Tel	:	0850 433 54 94
Yetkili Kişi		

BMVA
Elektronik Sanayi ve Ticaret Anonim Şirketi
Gültepe Mh. Gülüş Sk. No: 4 34538 K.Çekmece/İST.
Tel: 0212 580 05 65 Fax: 0212 580 05 15
Vergi Dairesi: K.Çekmece Vergi No: 178 076 9685
Sicil No: 987078

Ürünün Cinsi	:	Kahve Makinesi
Markası	:	Kiwi
Modeli	:	KCM-7515
Teslim Tarihi ve Yeri	:	
Garanti Süresi	:	2 Yıl
Kullanım Ömrü	:	10 Yıl

SATICI FİRMA

Ünvanı	:	
Adresi	:	
Tel. Fax	:	
Fatura Tarihi ve No	:	
Teslim Tarihi ve Yeri	:	
İmza ve Kaşe	:	

Bu bölüm, ürünü satın aldığınız Yetkili satıcı tarafından imzalanacak ve kaşelenecektir.
Bu belgenin hazırlanması; 6502 sayılı Tüketicinin Korunması Hakkında Kanun ve bu Kanun'a dayanılarak yürürlüğe konulan Garanti Belgesi Uygulama Esaslarına Dair Yönetmelik uyarınca hazırlanmıştır.

GARANTİ ŞARTLARI

1. Garanti süresi, malın teslim tarihinden itibaren başlar ve en az 2 yıldır.
2. Malın bütün parçaları dahil olmak üzere tamamı firmamızın garantisi kapsamındadır.
3. Malın ayıplı olduğunun anlaşılması durumunda tüketici, 6502 sayılı Tüketicinin Korunması Hakkında Kanunun 11. maddesinde yer alan;

a- Sözleşmeden dönme,
b- Satış bedelinden indirim isteme,
c- Ücretsiz onarılmasını isteme,
ç- İmkan varsa, Satılanın ayıpsız bir misli ile değiştirilmesini isteme, haklarından birini kullanabilir.

4. Malın tamir süresi 20 iş gününü geçemez. Bu süre, garanti süresi içerisinde mala ilişkin arızanın yetkili servis istasyonuna veya satıcıya bildirimi tarihinde, garanti süresi dışında ise malın yetkili servis istasyonuna teslim tarihinden itibaren başlar.
Malın arızasının 10 iş günü içerisinde giderilememesi halinde, üretici veya ithalatçı; malın tamiri tamamlanıncaya kadar, benzer özelliklere sahip başka bir malı tüketicinin kullanımına tahsis etmek zorundadır. Malın garanti süresi içerisinde arızalanması durumunda, tamirde geçen süre garanti süresine eklenir.
İş Günü: Ulusal, resmi ve dini bayram günleri ile yılbaşı, 1 Mayıs ve pazar günleri dışındaki çalışma günlerini ifade eder.
5. Tüketicinin bu haklardan ücretsiz onarım hakkını seçmesi durumunda satıcı; işçilik masrafı, değiştirilen parça bedeli ya da başka herhangi bir ad altında hiçbir ücret talep etmeksizin malın onarımını yapmak veya yaptırmakla yükümlüdür. Tüketici ücretsiz onarım hakkını üretici veya ithalatçıya karşı da kullanabilir. Satıcı, üretici ve ithalatçı tüketicinin bu hakkını kullanmasından müteselsilen sorumludur.
6. Garanti uygulaması sırasında değiştirilen malın garanti süresi, satın alınan malın kalan garanti süresi ile sınırlıdır.
7. Malın kullanma kılavuzunda yer alan hususlara aykırı kullanılmasından kaynaklanan arızalar garanti kapsamı dışındadır.
8. Tüketicinin, ücretsiz onarım hakkını kullanması halinde malın;
Garanti süresi içinde tekrar arızalanması, tamiri için gereken azami sürenin aşılması, tamirinin mümkün olmadığının, yetkili servis istasyonu, satıcı, üretici veya ithalatçı tarafından bir raporla belirlenmesi durumlarında; tüketici malın bedel iadesini, ayıp oranında bedel indirimini veya imkân varsa malın ayıpsız misli ile değiştirilmesini satıcıdan talep edebilir. Satıcı, tüketicinin talebini reddedemez. Bu talebin yerine getirilmemesi durumunda satıcı, üretici ve ithalatçı müteselsilen sorumludur.
9. Tüketici, garantiden doğan haklarının kullanılması ile ilgili olarak çıkabilecek uyuşmazlıklarda yerleşim yerinin bulunduğu veya tüketici işleminin yapıldığı yerdeki Tüketici Hakem Heyetine veya Tüketici Mahkemesine başvurabilir.
10. Satıcı tarafından bu Garanti Belgesinin verilmemesi durumunda, tüketici Gümrük ve Ticaret Bakanlığı Tüketicinin Korunması ve Piyasa Gözetimi Genel Müdürlüğüne başvurabilir.

Yukarıdaki hükümler sadece tarafı tüketici olan satışlarda uygulanır.

Tüketici: Ticari veya mesleki olmayan amaçlarla hareket eden gerçek veya tüzel kişidir.

Ürünün doğru yok edilmesi.

Bu işaret, bu ürünün AB dahilinde evsel atıklarla birlikte uzaklaştırılmaması gerektiğini göstermektedir. Denetimsiz atıkların çevreye ve insan sağlığına olası olumsuz etkilere yol açmaması amacıyla, malzeme kaynaklarının sürdürülebilir bir şekilde yeniden kullanılabilmesini sağlamak için sorumlu davranarak ürünü geri dönüştürün. Kullanılmış cihazları iade etmek için lütfen iade ve toplama sistemlerini kullanın ya da ürünü satın almış olduğunuz mağazaya başvurun. Bu kişiler ürünün çevreye dost bir şekilde geri dönüştürülmesi için teslim alabilir.

Correct Disposal of this product

This marking indicates that this product should not be disposed with other household wastes throughout the EU. To prevent possible harm to the environment or human health from uncontrolled waste disposal, recycle it responsibly to promote the sustainable reuse of material resources. To return your used device, please use the return and collection systems or contact the retailer where the product was purchased. They can take this product for environmental safe recycling.

Mise au rebut appropriée de cet appareil

Ce symbole indique que cet appareil ne doit pas être jeté avec les ordures ménagères à travers l'Europe. Pour préserver l'environnement et la santé des personnes face à l'élimination incontrôlée des déchets, recyclez votre appareil de manière responsable afin d'encourager la réutilisation durable des ressources matérielles. Pour retourner votre ancien appareil, utilisez les systèmes de retour et de collecte ou veuillez contacter le revendeur auprès de qui vous avez acheté l'appareil. Ils pourront procéder au recyclage de l'appareil en toute sécurité.

مبادئ توجيهية لحماية البيئة

لا ينبغي أن توضع هذه الأجهزة في النفايات المنزلية في نهاية المتانة، ولكن يجب أن تقدم في نقطة مركزية لإعادة تدوير الأجهزة المنزلية الكهربائية والإلكترونية. هذا الرمز على الجهاز، دليل التعليمات والتعبئة والتغليف يضع انتباهكم إلى هذه المسألة الهامة. المواد المستخدمة في هذه الأجهزة يمكن إعادة تدويرها. من خلال إعادة تدوير الأجهزة المنزلية المستخدمة تساهم دفعة مهمة لحماية بيئتنا. مطالبة السلطات المحلية للحصول على معلومات بشأن وجهة تذكر.

Bu kullanma kılavuzu çevreye zarar vermeyecek ve geri dönüşüme uygun olacak şekilde üretilmiştir.

Bu kılavuz 6502 sayılı kanun ve tanıtma - kullanma kılavuzu yönetmeliğine uygun olarak düzenlenmiştir.

Bu garanti belgesindeki olabilecek tipografik yazım veya baskı hatalarından BMVA sorumlu değildir.

kiwi-home.com

kiwi

İmalatçı Firma / Importer-Manufacturer
BMVA Elektronik San. Tic. ve A.S.
Osmangazi Mh, 2644. Sk. No:3/2
Kıraç-Esenyurt / Istanbul – TURKEY
Made in Turkey - Türkiye'de üretilmiştir.

Bu cihaz EEE ve AEEE yönetmeliğine uygundur.
This device appropriate for regulations according to Waste Electrical and Electronic Equipment (WEEE).

Bu ürün doğa dostu bir fabrikada üretilmiştir.
This product is produced in nature friendly factory.

© 2019 BMVA. Tüm hakları saklıdır. Kiwi logosu BMVA'ya aittir. Diğer tüm logo ve markalar sahiplerine aittir. Yazım ve baskı hatalarından BMVA sorumlu değildir. *© 2019 BMVA. All rights reserved. Kiwi logo is owned by BMVA and registered. All other trademarks and signs are property of their owners. BMVA is not responsible for printing and composing mistakes.*