KFAN 7516

user manual

instruction manuel

دليل المستخدم

EN FR NL ES PT AR TR

40cm Ø

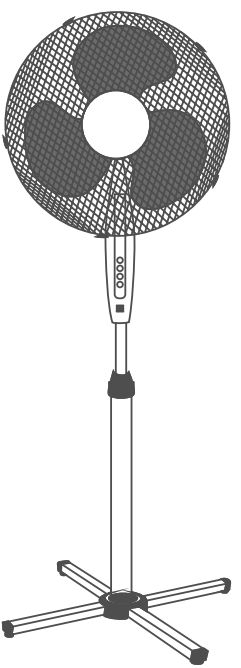

ayaklı vantilatör
stand fan
ventilateur socle
ventilador con soporte

Cihazla Oynamamalarını Güvenceye Almak İçin Çocuklar Gözetim Altında Tutulmalıdır.
Bu ürün (çocuklar dahil) fiziksel hassasiyeti az, zihinsel olarak yetersiz, deneyimsiz ve yeterli bilgiye sahip olmadan yada kendilerinin güvenliğinden sorumlu olan kişiler tarafından bu ürünü kullanmak için gerekli talimatlar verilmemiş kişilerin kullanımına uygun değildir.

Children Being Supervised not to Play with the Appliance
this appliance can be used by children aged from 8 years and above and persons with reduced physical, sensory or mental capabilities or lack of experience and knowledge if they have been given supervision or instruction concerning use of the appliance in a safe way and understand the hazards involved.

BMVA Elektronik San. ve Tic. A.S. bundan sonra "BMVA" olarak anılacaktır.

ErP Data

Description	Value
Maximum fan flow rate F	42.61164m^3/min
Fan power input P	37.6 W
Service value SV	1.1332 (m^3/min)/W
Standby/off power consumption PSB	0.00 W
Fan sound power level LWA	55.10dB(A)
Maximum air velocity c	2.782 meters/sec

Sayın Kiwi Kullanıcımız,

Öncelikle ürünümüzü tercih ettiğiniz için teşekkür ederiz. Cihazınızı kullanmadan önce bu kılavuzu dikkatlice okuyunuz. Kılavuzdaki bilgilere ileride de ihtiyacınız olabileceğinden lütfen kılavuzu saklayınız. Bu kılavuz güvenli kullanım ve üründen maksimum performansı elde etmeniz için hazırlanmıştır.

İyi günlerde kullanmanızı dileğiyle.

Dear Kiwi User,

First of all thank you for choosing Kiwi product. Please read this manual carefully before using your device. Please keep the manual as it may need in future. This guide is designed to help you to achieve maximum performance.

We wish you a pleasant use.

kiwi

EN

ASSEMBLING INSTRUCTION

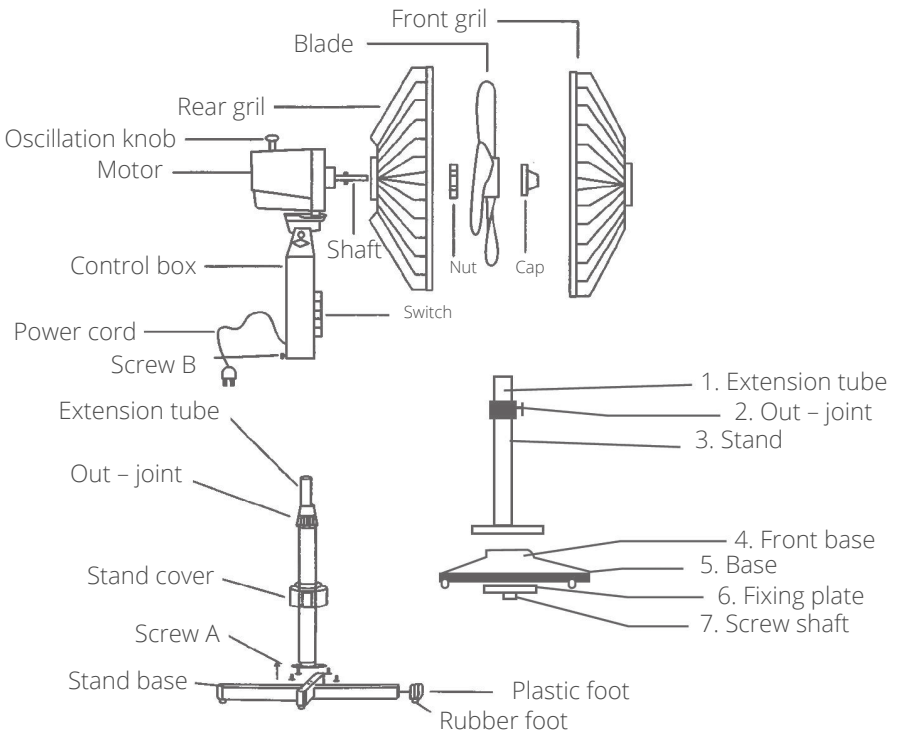

TECHNICAL DATA

Rated voltage	: 220 - 240 V ~, 50 Hz
Max. power consumption	: 50 W

USING STAND FAN

1. Put spring in stand tube from the tube bottom, tighten stand tube to stand base with screw A.
2. Unscrew the base screw by turning clockwise from the stand pole, and put the base screw through the cross base to stand pole by turning counter clockwise then tighten the base and the extenslon pole.
3. Put the base cover on the stand base. Pull the extenslon pole out then tighlen the out – joint again.
4. Place control box firmly on top of extension pole, tighten sorow B.

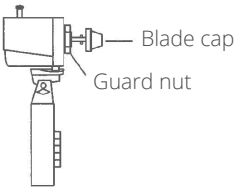

Unscrew the blade cap by turning clocwise & rear guard mounting nut by turning counter clockwise.

Screw blade cap on shaft by tuming counter clockwise.

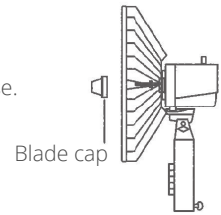

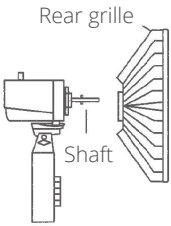

Put rear grille on motor shaft and secure with guard nut.

Slide blade on motor shaft

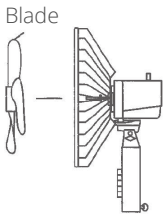

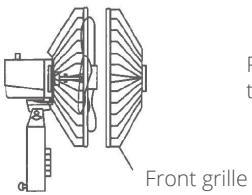

Put front grille on rear grille and close clips or screw grille ring to secure grilles together

WARNING

1. If the supply cord is damaged, it must bereplaced by the manufacturer or its serice anent or similarly qualified persons in order to avoid a hazard.
2. To reduce the risk of fire or electric shocked not use this fan with any soild- stade speed control device.
3. This appliance is not intended for use by children or other persons without assistance or supervision if their physical, sensor yor mental capabilities prevent them from using it safely. Children should be supervised to ensure that they do not play with the appliance. 4. Ensure that the fan is switched off from the supply mains before removing the guard. 5. It is the end user's responsibility to use this product in an appropriate manner: the supplier/importer/distributor takes no responsibility should any injury be caused-loss or damage of property, serious injury or death

FR

CONSIGNES D'INSTALLATION

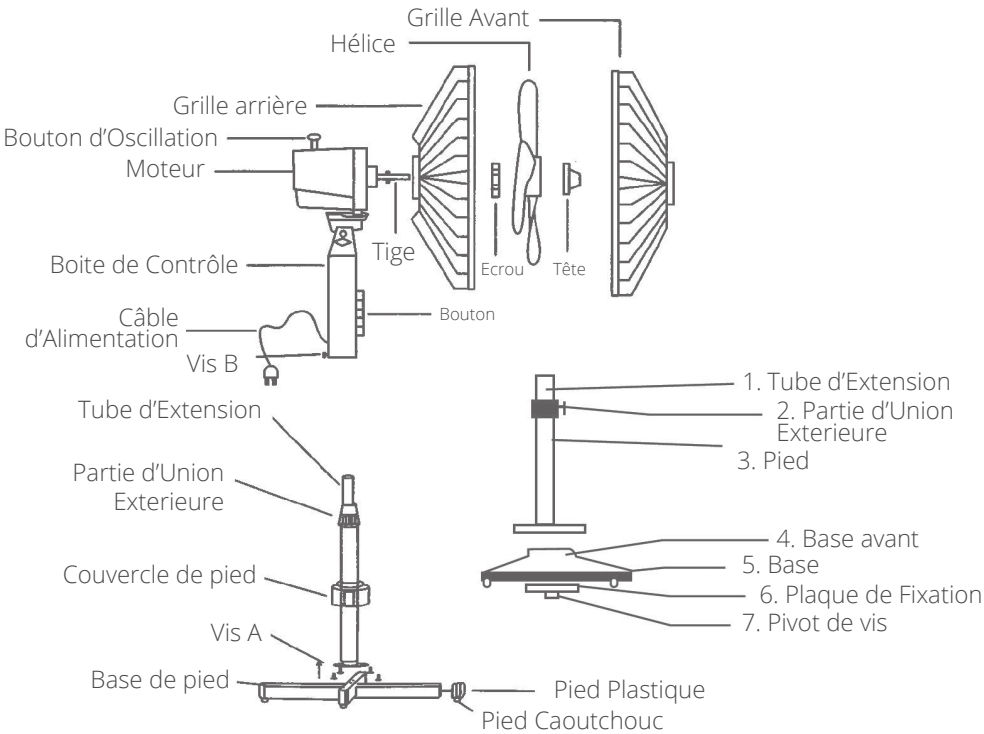

DESCRIPTIONS TÉCHNIQUES

Rated voltage	: 220 - 240 V ~, 50 Hz
Max. power consumption	: 50 W

POUR LE VENTILATEUR SUR PIED

1. Mettez l'arc dans le tube de pied en dessous, vissez fermement le tube de pied sur la base de pied avec le vis A
2. Dévissez le vis de base dans le sens des aiguilles d'une montre et retirez du tube de pied et placez le vis de base en forme de passer à travers de la base et le tube et en vissant le vis dans le sens contraire des aiguilles d'une montre serrez la base et le tube d'extension.
3. Mettez le placage de base sur la base de pied. Tirez le tube d'extension vers l'exterieur et reserrez la partie d'union exterieure
4. Placez la boite de contrôle sur le tube d'extension et serrez le vis B

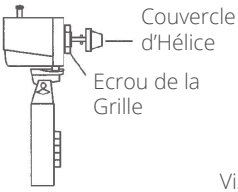

Retirez la tête d'hélice en tournant dans le sens d'une montre et l'écrou pour fixer la grille arrière dans le sens contraire d'une montre.

Vissez le couvercle d'hélice à la tige en tournant dans le sens contraire d'une montre.

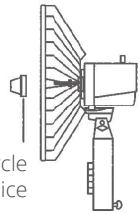

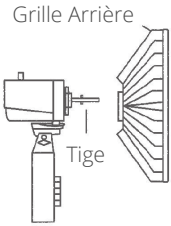

Attachez la grille arrière à la tige du moteur et fixez- le avec l'écrou de la grille

Placez en glissant l'hélice sur la tige du moteur.

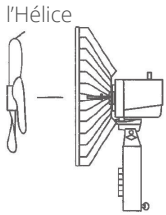

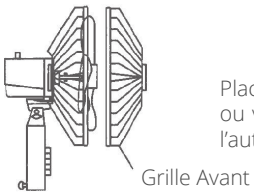

Placez la grille avant sur la grille arrière et fermez les clips ou vissez les anneaux de la grille pour fixer les grilles l'une à l'autre.

AVERTISSEMENT

1. Si le câble de cet appareil est endommagé, il doit être remplacé par votre revendeur, son service après-vente ou une personne de qualification similaire afin d'éviter tout danger.
2. Pour réduire le risque d'incendie ou le choc électique , prière de ne pas utiliser l'appareil de contrôle de vitesse contaminé.
3. Cet appareil n'est pas prévu pour être utilisé par des personnes (ycompris les enfants) dont les capacités physiques, sensorielles ou mentales sont réduites, ou des personnes dénuées d'expérience ou de connaissance, sauf si elles ont pu bénéficier, par l'intermédiaire
d'une personne responsable de leur sécurité, d'une surveillance ou d'instructions préalables concernant l'utilisation de l'appareil. Il convient de surveiller les enfants pour s'assurer qu'ils ne jouent pas avec l'appareil.
4. Vérifiez que l'interrupteur d'alimentation est éteint avant de retirer la grille.
5. Le dernier utilisateur a la responsabilité d'utiliser ce produit de manière appropriée
Fabricant/ importateur/ distrubuteur ne prendra pas la responsabilité de toutes blessures, perte ou dommage de la propriété, des blessures graves et la mort.

OPBOUW INSTRUCTIES

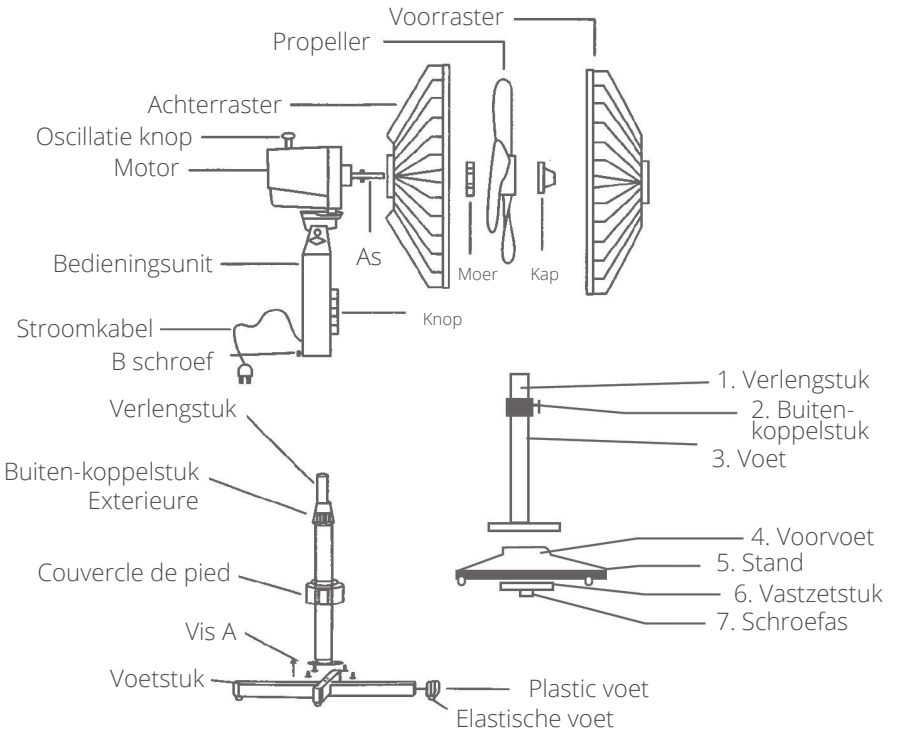

TECHNISCHE SPECIFICATIES

Rated voltage	: 220 - 240 V ~, 50 Hz
Max. power consumption	: 50 W

VOOR STAANDE VENTILATOR

1. Plaats de veer op een dusdanige wijze dat deze onder de voetstuk komt, het voetstuk moet u dan met de A schroef vastzetten
2. Haal de voetschroef dmv deze met de klok mee te draaien van het voetstuk en plaats deze op een manier waarbij deze door het voetstuk en de buis heen komt en draai deze tegen de klok in om het voetstuk en het verlengstuk vast te zetten.
3. Plaats de buitenzijde op de buitenzijde op het verlengstuk. Trek het verlengstuk uit tot de gewenste hoogte en zet deze nogmaals vast.
4. Plaats het bedieningspanel op het verlengstuk en zet deze vast met de B-schroef

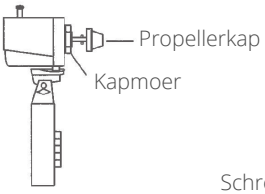

Haal de propeller met de klok mee en de achterschroef tegen de klok in

Schroef de propellerkap met de klok mee vast

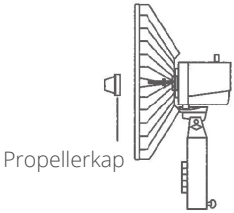

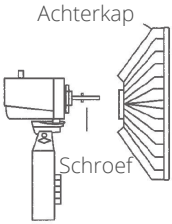

Zet de achterkap vast op de motor schroef deze vast dmv de moet

Plaats de ventilator op de verstelbare schroef

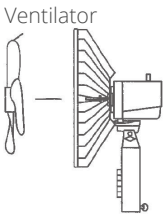

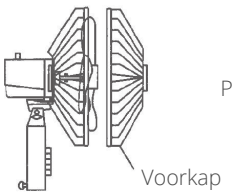

Plaats de voorkap tegen de achterkap aan en zet deze vastl

WAARSCHUWING

1. Indien de stroomkabel schade vertoont wordt het u aangeraden om deze door een erkend monteur of een service point te laten vervangen
2. Om brandgevaar en gevaren die kunnen ontstaan wordt het u afgeraden om een apparaat waarvan de bedieningsunit schade heeft opgelopen in gebruik te nemen
3. Dit apparaat dient niet zonder toezicht door mensen met lichamelijke of geestelijke beperkingen gebruikt te worden, hier vallen kinderen ook onder.
4. Wees er zeker van dat de ventilator van de stroom af is voordat u de kap eraf haalt. 5. De verantwoordelijkheid voor een correct gebruik van dit apparaat ligt bij de eindgebruiker. De producent, importeur of distribueer kunnen op geen enkele wijze verantwoordelijk gehouden worden voor schade verlies verwonding of dood door gebruik van het apparaat.

INSTRUCCIONES DE LA CONSTRUCCIÓN

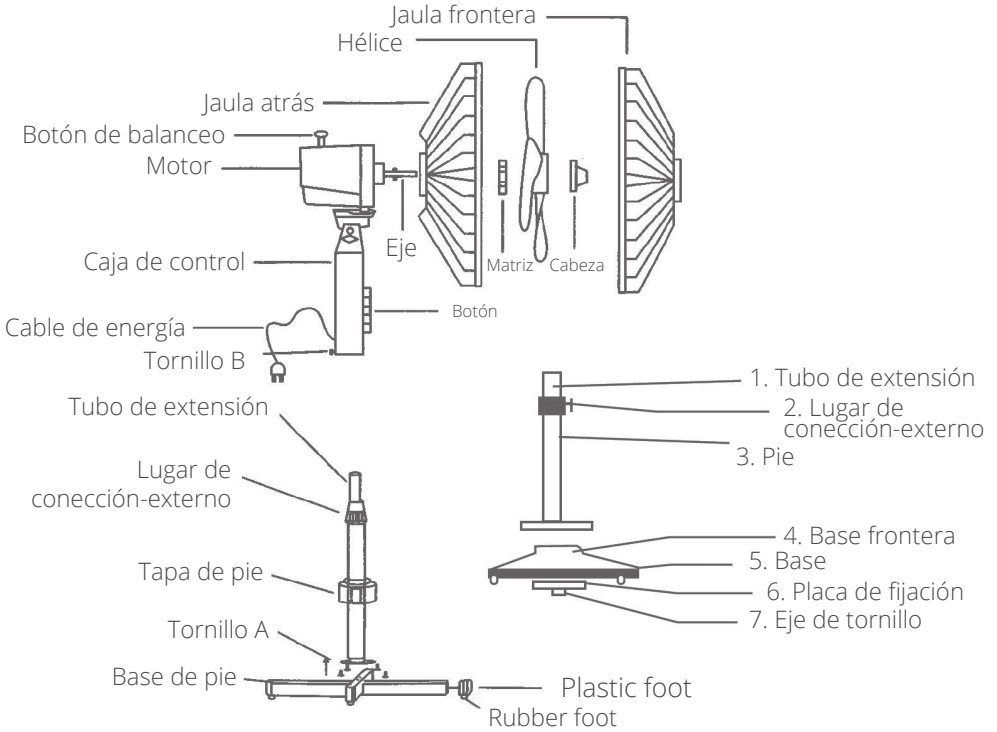

ESPECIFICACIONE STÉCNICAS

Rated voltage	: 220 - 240 V ~, 50 Hz
Max. power consumption	: 50 W

PARA EL VENTILADOR CON PIE

1. Poner el muelle en el tubo de pie pasando debajo del tubo, apretar con el tornillo A et tubo de pie al base del pie.
2. Quitar el tornillo de base girando hacia la dirección de reloj del tubo y colocar el tornillo de base pasando por la base y tubo de pie y apretar el tubo de extención y la base girando el tornillo en contra de la dirección del reloj.
3. Poner la cubierta de la base sobre la base de pie. Tirar el tubo de la extensión afuera y apretar de nuevo el lugar de conección externo.
4. Poner la caja de control sobre el tubo de extensión y apretar el tornillo B.

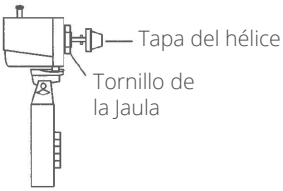

Quitar la capa del hélice girándolo hacia la dirección de reloj y el tornillo de la conección de la jaula atrás hacia en contra de la dirección de reloj.

Tornillar la tapa del hélice girándolo en contra de la dirección de reloj al eje

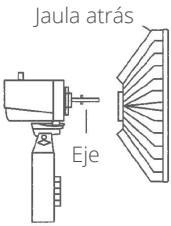

Conectar la jaula atrás al eje de motor y fijar con el tornillo de la jaula.

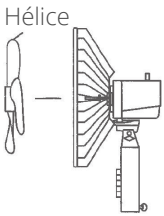

Colocar el hélice sobre el eje de motor deslizándolo

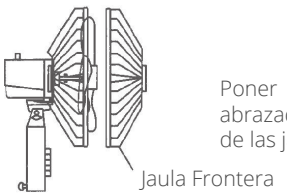

Poner la jaula frontera sobre la jaula atras y cerrar las abrazaderas para unir las jaulas entre sí o tornillar los anillos de las jaulas.

ES

WARNING

1. En caso de ser dañado el cable de energía, debe cambiar por el fabricante, agencia del servicio técnico ú asimilados para evitar los riesgos.
2. Para disminuir el peligro de incendio ú calambre por favor no usar el aparato del control de velocidad ensuciado.
3. Esto aparato no es fabricado con motivo por uso de los niños o las personas que sean faltas sus conocimientos y experiencias para el uso del aparato ú minusválidos mentales, de comprensión y físicos relacionado con el uso de este aparato sin las instrucciones y vigilancia de una persona responsable de la seguridad de estos aparatos eléctricos sobre el uso de estos aparatos.
4. Antés de quitar la jaula estar seguro que sea apagado el botón eléctrico de la red del ventilador.
5. Usar este producto en una forma apropriado es la responsabilidad del usuario final. Fabricante/importador/distribuidor no aceptarán la responsabilidad ante cualquieros sufrimientos de heridas, pérdidas de propiedad o sufrimientos de pérdidas, sufrimiento de heridas graves y muertos.

INSTRUÇÕES DE MONTAGEM

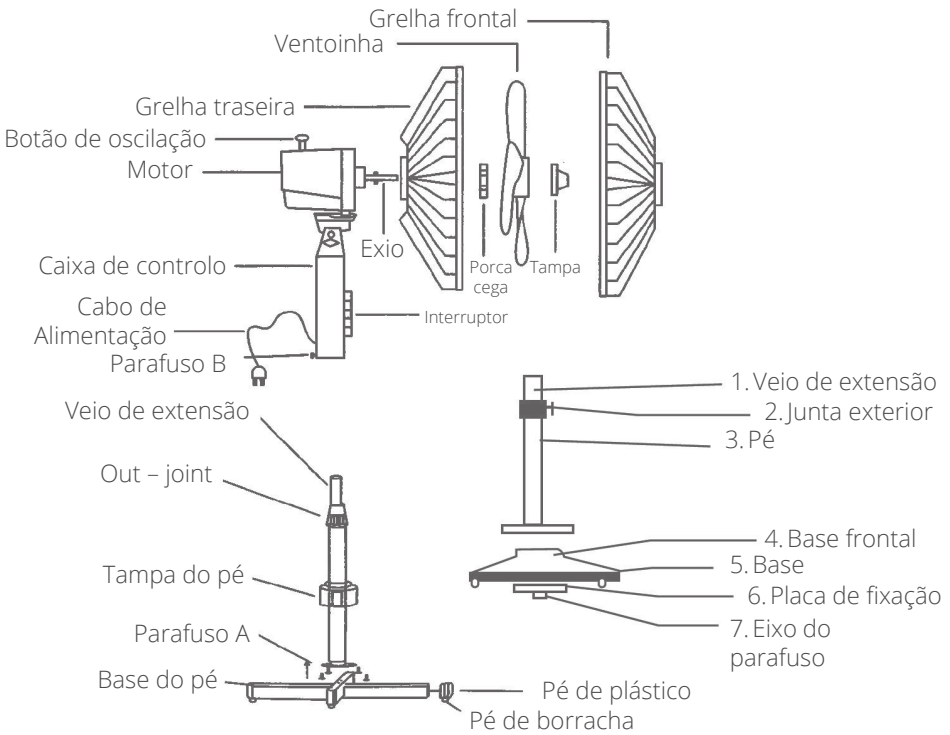

PT

ESPECIFICAÇÕES TÉCNICAS

Rated voltage	: 220 - 240 V ~, 50 Hz
Max. power consumption	: 50 W

PARA VENTOINHA DE PÉ

1. Pôr a mola no tubo do pé a partir da base do tubo, apertar o tubo do pé à base do pé com o parafuso A.
2. Desapertar o parafuso da base rodando no sentido horário da coluna do pé, e pôr o parafuso da base através da base cruzada para a coluna do pé rodando no sentido anti-horário e depois apertar a base e a coluna de extensão.
3. Pôr a tampa da base na base do pé. Puxar para fora a coluna de extensão e depois apertar a junta exterior de novo.
4. Colocar a caixa de controlo firmemente no topo da coluna de extensão, apertar o parafuso B.

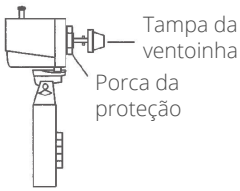

Desaparafusar a tampa da ventoinha rodando na sentido horário e a porca de montagem da proteção traseira rodando no sentido anti-horário.

Aparafusar a tampa da ventoinha no eixo rodando no sentido anti-horário

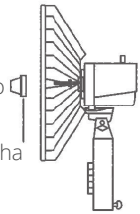

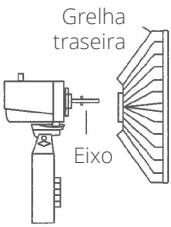

Pôr a grelha traseira no eixo do motor e segurar com a porca da proteção

Deslizar a ventoinha no eixo do motor

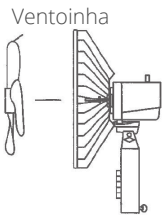

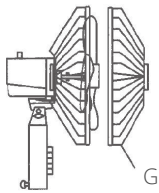

Pôr a grelha frontal na grelha traseira e e fechar os clipes ou aparafusar o anel da grelha para segurar as grelhas juntas

PT

ADVERTÊNCIA

1. Se o cabo de alimentação estiver danificado, deve ser substituído pelo fabricante ou pelo seu agente de assistência ou uma pessoa igualmente qualificada de modo a evitar algum perigo.
2. Para reduzir o risco de incêndio ou choque elétrico não usar esta ventoinha com nenhum dispositivo de controlo de velocidade no estado sólido.
3. Este aparelho não é indicado para uso por crianças ou outras pessoas sem assistência ou supervisão se as suas capacidades físicas, sensoriais ou mentais evitem que o usem com segurança. As crianças pequenas devem ser vigiadas de modo a assegurar que não brincam com o aparelho.
4. Assegurar que esta ventoinha é desligada da fonte de alimentação antes de retirar a proteção.
5. É da responsabilidade do utilizador final usar este produto de uma forma adequada: o fornecedor/importador/distribuidor não assume responsabilidade no caso de qualquer lesão - perda ou dano de propriedade, ferimentos graves ou morte ser provocada

تعليمات التركيب

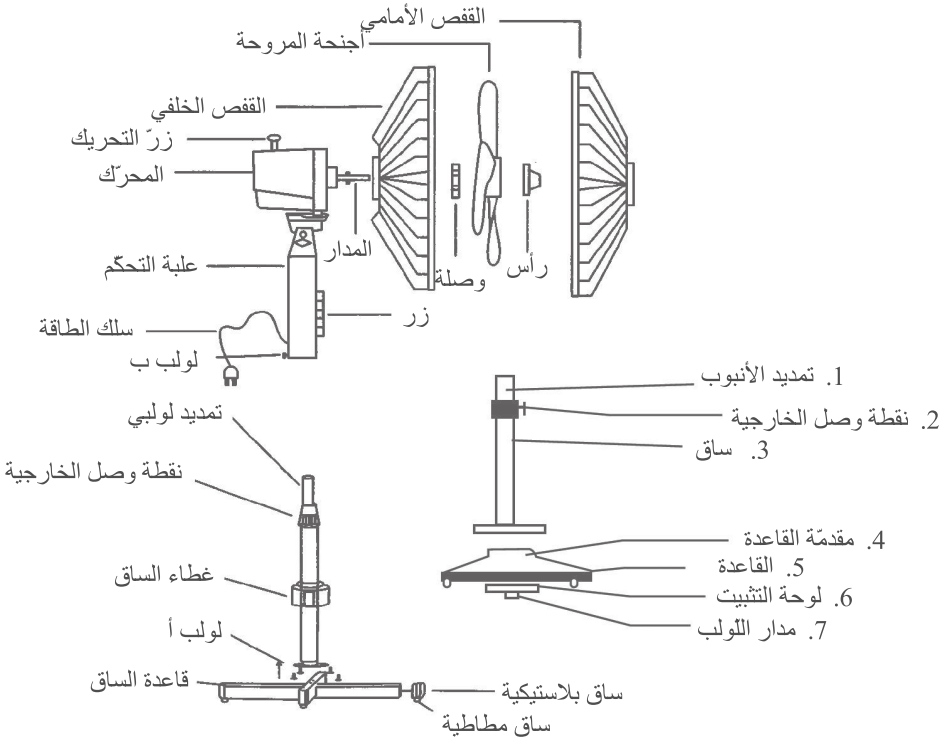

خصائص تقنية

الجهد المتردّد	220 - 240 V ~, 50 Hz
وات	50 W

من أجل المروحة القائمة

1. أدخل ساق الأنبوب البلاستيكي داخل غطاء المتكأ. ثبّت الساق داخل فتحة المتكأ و قم بوصل الساق البلاستيكية بغطاء المتكأ بواسطة اللولب أ.
2. أدر لولب القاعدة في اتجاه عقارب الساعة و أخرجه من قطب الساق، ثمّ قم بتثبيته بحيث يمرّ من خلال قطب الساق، ثم أدر اللولب في عكس اتجاه عقارب الساعة لربط التمديد الأنبوبي بالقاعدة.
3. ضع غلاف القاعدة فوق قاعدة الساق. اجذب تمديد الأنبوب نحو الخارج و ثبّته ثانية في نقطة الوصل الخارجية تثبيتا.
4. ضع علبة التحكّم فوق تمديد الأنبوب و ثبّته بواسطة اللولب ب.

AR

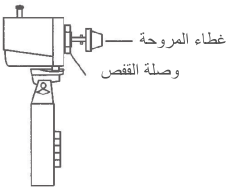

أدر رأس المروحة في اتّجاه عقارب الساعة، ثمّ وصلة القفص في عكس اتّجاه عقارب الساعة لإخراجها.

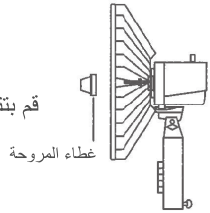

قم بتثبيت غطاء المروحة في المدار في عكس اتّجاه عقارب الساعة.

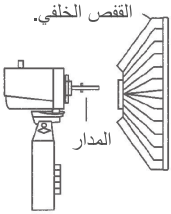

قم بوصل القفص الخلفي في مداره ، ثمّ ثبّته بواسطة وصلة القفص.

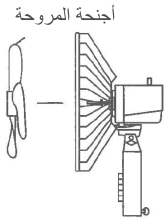

ثمّ بدفع أجنحة المروحة، ركّب مدار المحرّك فوقها.

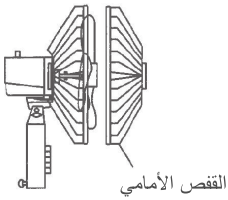

قم بوضع القفص الأمامي فوق القفص الخلفي و بربطهما بواسطة غلق المشابك، أو قم بتثبيت الحلقات بواسطة اللوالب.

تنبيه

1. إذا ما تعطّل سلك هذا الجهاز، فتفاديا للمخاطر المحتملة, ينبغي أن يتمّ تغييره من قبل المصنّع، أو مركز الخدمات الوكيل أو من قـ كهربائي كفـء.
2. للتقليص من مخاطر الإصابة بالصدمة الكهربائية، الامتناع عن استعمال الجهاز الذي اتّسخت أزراره التّي يتحكّم به في السرعة.
3. لا يجب استعمال هذا الجهاز من قبل أشخاص ضعفاء البنية (و نذكر منهم الأطفال) و كذلك من قبل المعوقين ذهنيا أو جسديا أو الأشخاص الذين تنقصهم الخبرة, إلاّ بشرط ضمان مراقبة أو مساعدة من قبل شخص مسؤول عن سلامتهم.
4. قبل فصل القفص من مكانه، يجب التأكّد من أنّ زرّ وصل المروحة بالخطّ الكهربائي مغلق.
5. تعود مسؤولية استعمال هذا الجهاز استعمالا سليما إلى آخر مستخدم للجهاز.

لا تتحمّل الشركة المصنّعة/المستوردة/الموّزعة أي مسؤولية من جرّاء أي إصابات جسدية، أو ضياع ، أو خلل أو إصابات بليغة أو حالات وفاة.

AR

PARÇA İSİMLERİ

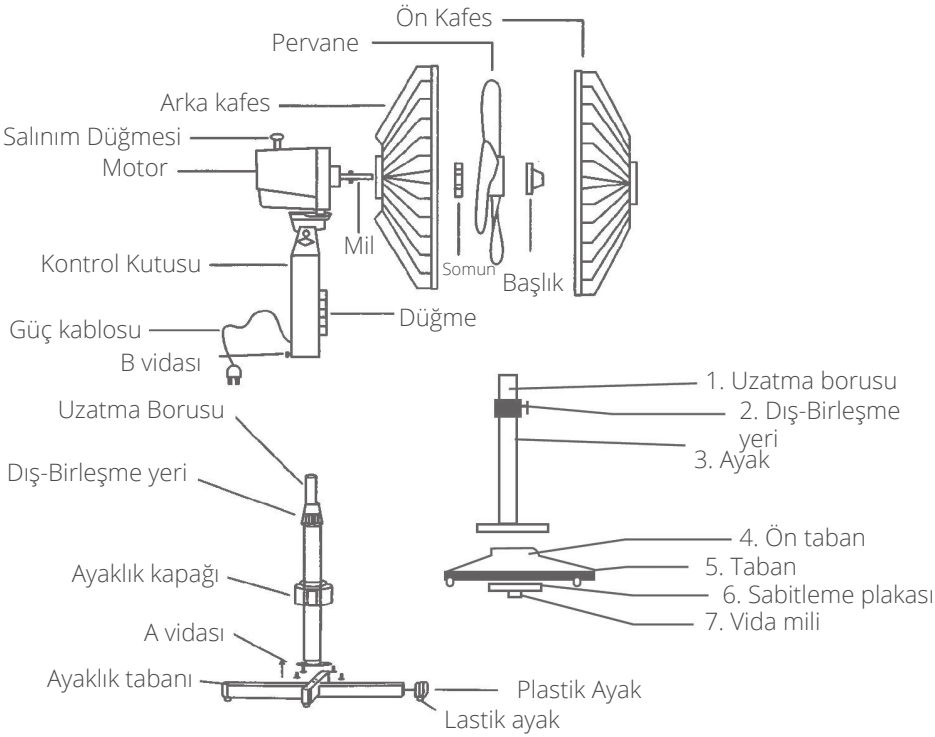

TR

TEKNİK BİLGİ

Voltaj aralığı	: 220 - 240 V ~, 50 Hz
Maks. güç	: 50 W

CİHAZIN KULLANIMI

1. Borunun altından olacak şekilde yayı ayak borusunun içine koyun , ayak borusunu ayak tabanına A vidası ile sıkılaştırın.
2. Taban vidasını saat yönünde çevirerek ayak direğinden çıkarın ve taban vidasını tabandan ve ayak direğinden geçecek şekilde yerleştirin ve vidayı saat yönünün tersine çevirerek tabanı ve uzatma direğini sıkılaştırın.
3. Taban kaplamasını ayak tabanı üzerine koyun. Uzatma direğini dışarı doğru çekin ve dış birleşme yerini tekrar sıkılaştırın
4. Kontrol kutusunu uzatma direğinin üzerine koyun ve B vidasını sıkılaştırın.

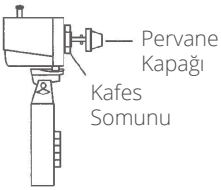

Pervane başlığını saat yönünde ve arka kafes bağlantı somununu saat yönünün tersinde çevirerek çıkarın.

Pervane kapağını mile saat yönünü tersine çevirerek vidalayın.

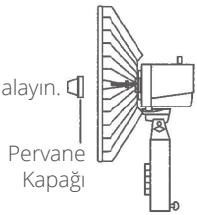

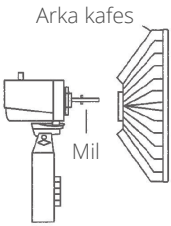

Arka kafesi motor miline bağlayın ve kafes somunu ile sabitleyin.

Pervaneyi kaydırarak motor mili üzerine yerleştirin.

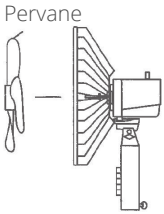

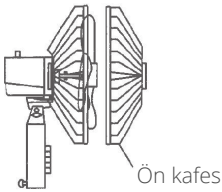

Ön kafesi arka kafes üzerine koyun ve kafesleri birbirine bağlamak için kelepçeleri kapatın veya kafes halkalarını vidalayın.

TR

TAVSİYELER

Cihazınızı, beyan edilen voltaj ile çalıştırınız.Bulunduğunuz yerin voltajının uygun olup olmadığını kontrol ediniz. Güç kablosunun arızalanması durumunda tehlikelerin önlenmesi için kablo üretici, servis merkezi ya da benzer bir ehliyetli kişi tarafından değiştirilmelidir. Arıza durumunda cihazı kendiniz onarmaya kalkışmayınız. Meydana gelebilecek arızalardan firmamız kesinlikle sorumlu değildir, ve cihazınız garanti kapsamı dışında işlem görecektir.

TEMİZLİK VE BAKIM

- Temizlemeden önce cihazı daima elektrik prizinden çekiniz.
- Cihazın yüzeyini sıvı sabun ve su ile nemlendirilmiş bir sünger veya yumuşak bir bezle silerek temizleyin.
- Sert temizleyiciler, aşındırıcı deterjanlar veya solventler kullanmayınız.
- Kullanmadan önce cihazı kurulayın.

Cihaz periyodik bakım gerektirmez.
Her kullanımdan sonra temizliğinin yapılmasında fayda vardır.

TÜKETİCİNİN SEÇİMLİK HAKLARI

Malın ayıplı olduğunun anlaşılması durumunda tüketici, 6502 sayılı Tüketicinin Korunması Hakkında Kanunun 11 inci maddesinde yer alan; Satılanı geri vermeye hazır olduğunu bildirerek sözleşmeden dönme, satılanı alıkoyup ayıp oranında satış bedelinden indirim isteme, aşırı bir masraf gerektirmediği takdirde, bütün masraşarı satıcıya ait olmak üzere satılanın ücretsiz onarılmasını isteme, imkân varsa, satılanın ayıpsız bir misli ile değiştirilmesini isteme, seçimlik haklarından birini kullanabilir. Satıcı, tüketicinin tercih ettiği bu talebi yerine getirmekle yükümlüdür.

Tüketicinin, ücretsiz onarım hakkını kullanması halinde malın; Garanti süresi içinde tekrar arızalanması, tamiri için gereken azami sürenin aşılması, tamirinin mümkün olmadığının, yetkili servis istasyonu, satıcı, üretici veya ithalatçı tarafından bir raporla belirlenmesi durumlarında; tüketici malın bedel iadesini, ayıp oranında bedel indirimini veya imkân varsa malın ayıpsız misli ile değiştirilmesini satıcıdan talep edebilir.

Satıcı, tüketicinin talebini reddedemez. Bu talebin reddi durumunda satıcı, üretici ve ithalatçı müteselsilen sorumludur. Satıcı tarafından Garanti Belgesinin verilmemesi durumunda, tüketici Gümrük ve Ticaret Bakanlığı Tüketicinin Korunması ve Piyasa Gözetimi Genel Müdürlüğüne başvurabilir.

Tüketici, çıkabilecek uyuşmazlıklarda şikayet ve itirazları konusundaki başvuruları yerleşim yerinin bulunduğu veya tüketici işleminin yapıldığı yerdeki Tüketici Hakem Heyetine veya Tüketici Mahkemesine başvurabilir.

TAŞIMA ve NAKLİYEDE DİKKAT EDİLECEK HUSUSLAR

Cihazınızı satın almış olduğunuz yerden hasarsız ve eksiksiz bir biçimde teslim aldığından emin olunuz. Aksesuar eksikliği veya cihazın hatalı depolama koşullarından dolayı kırık gibi çıkması durumlardan satıcıyı mağaza içinde anına bildiriniz. Gerekirse ürünü teslim almayınız. Ürünü teslim almanız durumunda yasal herhangi bir hak iddia etmeniz mümkün değildir.

Cihazınızı taşıma veya nakliye esnasında herhangi bir darbeye maruz bırakmayacak gerekli önlemleri alınız.

Cihazınızı kargo veya posta yoluya herhangi bir yere gönderirken mutlaka “sağlam bir koli içine” hasar görmeyecek şekilde ambalajlamasını yapınız.
Ürününüzün orjinal ambalajını satın alma tarihinden itibaren asgari 6 ay saklayınız.

ENERJİ TÜKETİMİ AÇISINDAN VERİMLİ KULLANIM

Cihazınızı kullanmadığınız zamanlar da güç kablosunu prizden çekiniz.

GÜVENLİK BİLGİLERİ

1. Tüm talimatları dikkatli bir şekilde okuyun. Açmadan önce, elektrik şebekenizin voltajının cihazın yanındaki/altındaki ürün üstü etiketinde belirtilen değerle aynı olduğundan emin olun.
2. **UYARI:** Islak zeminde cihazınızın elektrik kablosunun su ile temasını engelleyin.
3. Çocuklar tarafından ya da çocukların yakınında herhangi bir cihaz kullanılırken, yakın gözetim gerekir. Hiç bir zaman çocukların gözetimsiz cihaz çalıştırmasına izin vermeyin.
4. En iyi verimliliği sağlamak için cihaz kullanım talimatlarınıza uyun.
5. Cihazını sobalardan veya diğer ısı kaynaklarından uzak tutun. Isı ünitenin plastik, cam ve metal parçalarının deforme olmasına ve renk değiştirmesine neden olabilir.
6. Elektrik kablosunu prizden çekmeden önce cihazınızı gövdesindeki anahtardan kapatın. Hasarı önlemek için, lütfen fişi kabloyu çekerek değil, fişi tutarak çıkarın.
8. Bu cihaz, 8 yaşın üzerindeki çocuklar ve fiziksel, algılama veya zihinsel becerileri yeterli olmayan veya deneyimli ve bilgili olmayan kişiler tarafından, gözetim altında veya cihazın güvenli kullanımıyla ilgili talimatlar verildiği ve tehlikelerin anlaşılmasının sağlandığı koşullarda kullanılabilir.
9. Çocuklar cihazla oynamamalıdırlar.

Temizlik ve kullanıcı bakımı gözetim olmadan çocuklar tarafından yapılmamalıdır.

10. Cihazı temizlemeden ya da bakımını yapmadan önce, fiş prizden çıkarılmış olmalıdır.
11. Bir uzatma kablosu kullanılması önerilmez.
12. Cihaz düzgün şekilde çalışmıyorsa, güç kaynağını kapatın ve yetkili bir servis acentesine başvurun.
13. Güç kablosu hasar görmüşse, bir tehlikeyi önlemek için üretici veya servis acentesi tarafından veya benzer yetkili servis tarafından değiştirilmelidir.
14. Cihazınızı elektrik kablosundan tutarak taşımayınız.
15. Kullanılmadığı zamanlarda fişini çıkarın. Fişi prizden çıkarmadan önce, güç düğmesini kapatın.

KULLANIM HATALARINA İLİŞKİN BİLGİLER

Cihazınızı ısıtma aygıtlarına yakın yerlerde bulundurmayınız. Cihaza darbe uygulamayınız ve düşürmeyiniz. Cihazınızı nemli ve ıslak ortamlarda bulundurmayınız ve kullanmayınız. Cihazınızı beyan edilen voltajda çalıştırınız.

TEKNİK DESTEK ve ÇAĞRI MERKEZİ

Değerli Müşterimiz,

En uygun fiyata en iyi ürünü vermenin yanı sıra; en iyi hizmeti vermenin de önemli olduğuna inanıyoruz. Bu nedenle her türlü soru, şikayet, görüş ve önerileriniz için 0850 433 54 94 numaralı ücretsiz Müşteri Hizmetlerimizden bize ulaşabilirsiniz.

Müşteri Hizmetleri
0850 433 54 94

Tüketicinin Dikkatine:

Ürünlerimizle ilgili hizmetleri tam olarak alabilmek için aşağıdaki önerilere uymanızı rica ederiz:

1. Ürünü aldığınızda Garanti Belgesini mutlaka yetkili satıcınıza onaylattırınız.
2. Ürünü kullanma kılavuzunda belirtilen hususlara göre kullanınız.
3. Ürününüzle ilgili hizmet talebiniz olduğunda yukarıdaki müşteri hizmetleri numarasına başvurunuz.
4. Teknik servisteki işiniz bittiğinde "Yetkili Servis Hizmet Fişi" almayı unutmayınız. Alacağınız bu Hizmet Fişi, ileride ürününüzde meydana gelebilecek herhangi bir sorunda size yarar sağlayacaktır.

GARANTİ SÜRESİ ve KULLANIM ÖMRÜ

Bu ürünün garanti süresi 2 (iki) senedir.

T.C. Gümrük ve Ticaret Bakanlığı'nca tespit edilen kullanım ömrü 10 senedir.

BMVA
Elektronik Sanayi ve Ticaret Anonim Şirketi

GARANTİ BELGESİ

ÜRETİCİ VE İTHALATÇI FİRMA

Ünvanı	:	BMVA ELEKTRONİK SAN. VE TİC. A.Ş.
Adresi	:	Türe Sk. No: 2 Küçükçekmece/İstanbul - Türkiye
Tel	:	0850 433 54 94
Yetkili Kişi	:	BMVA Elektronik Sanayi ve Ticaret Anonim Şirketi Gültepe Mh. Türe Sk. No: 2 34290 K.Çekmece/İST. Tel: 0212 580 05 05 Fax: 0212 580 05 15 Vergi Dairesi: K.Çekmece Vergi No: 178 076 9689 Sicil No: 987078

Ürünün Cinsi	:	Ayaklı Vantilatör
Markası	:	Kiwi
Modeli	:	KFAN 7516
Teslim Tarihi ve Yeri	:	
Garanti Süresi	:	2 Yıl
Kullanım Ömrü	:	10 Yıl

SATICI FİRMA

Ünvanı	:	
Adresi	:	
Tel. Fax	:	
Fatura Tarihi ve No	:	
Teslim Tarihi ve Yeri	:	
İmza ve Kaşe	:	

Bu bölüm, ürünü satın aldığınız Yetkili satıcı tarafından imzalanacak ve kaşelenecektir.
Bu belgenin hazırlanması; 6502 sayılı Tüketicinin Korunması Hakkında Kanun ve bu Kanun'a dayanılarak yürürlüğe konulan Garanti Belgesi Uygulama Esaslarına Dair Yönetmelik uyarınca hazırlanmıştır.

GARANTİ ŞARTLARI

1. Garanti süresi, malın teslim tarihinden itibaren başlar ve en az 2 yıldır.
2. Malın bütün parçaları dahil olmak üzere tamamı firmamızın garantisi kapsamındadır.
3. Malın ayıplı olduğunun anlaşılması durumunda tüketici, 6502 sayılı Tüketicinin Korunması Hakkında Kanunun 11. maddesinde yer alan;

a- Sözleşmeden dönme,
b- Satış bedelinden indirim isteme,
c- Ücretsiz onarılmasını isteme,
ç- İmkan varsa, Satılanın ayıpsız bir misli ile değiştirilmesini isteme, haklarından birini kullanabilir.

4. Malın tamir süresi 20 iş gününü geçemez. Bu süre, garanti süresi içerisinde mala ilişkin arızanın yetkili servis istasyonuna veya satıcıya bildirimi tarihinde, garanti süresi dışında ise malın yetkili servis istasyonuna teslim tarihinden itibaren başlar.
Malın arızasının 10 iş günü içerisinde giderilememesi halinde, üretici veya ithalatçı; malın tamiri tamamlanıncaya kadar, benzer özelliklere sahip başka bir malı tüketicinin kullanımına tahsis etmek zorundadır. Malın garanti süresi içerisinde arızalanması durumunda, tamirde geçen süre garanti süresine eklenir.
İş Günü: Ulusal, resmi ve dini bayram günleri ile yılbaşı, 1 Mayıs ve pazar günleri dışındaki çalışma günlerini ifade eder.
5. Tüketicinin bu haklardan ücretsiz onarım hakkını seçmesi durumunda satıcı; işçilik masrafı, değiştirilen parça bedeli ya da başka herhangi bir ad altında hiçbir ücret talep etmeksizin malın onarımını yapmak veya yaptırmakla yükümlüdür. Tüketici ücretsiz onarım hakkını üretici veya ithalatçıya karşı da kullanabilir. Satıcı, üretici ve ithalatçı tüketicinin bu hakkını kullanmasından müteselsilen sorumludur.
6. Garanti uygulaması sırasında değiştirilen malın garanti süresi, satın alınan malın kalan garanti süresi ile sınırlıdır.
7. Malın kullanma kılavuzunda yer alan hususlara aykırı kullanılmasından kaynaklanan arızalar garanti kapsamı dışındadır.
8. Tüketicinin, ücretsiz onarım hakkını kullanması halinde malın;
Garanti süresi içinde tekrar arızalanması, tamiri için gereken azami sürenin aşılması, tamirinin mümkün olmadığının, yetkili servis istasyonu, satıcı, üretici veya ithalatçı tarafından bir raporla belirlenmesi durumlarında; tüketici malın bedel iadesini, ayıp oranında bedel indirimini veya imkân varsa malın ayıpsız misli ile değiştirilmesini satıcıdan talep edebilir. Satıcı, tüketicinin talebini reddedemez. Bu talebin yerine getirilmemesi durumunda satıcı, üretici ve ithalatçı müteselsilen sorumludur.
9. Tüketici, garantiden doğan haklarının kullanılması ile ilgili olarak çıkabilecek uyuşmazlıklarda yerleşim yerinin bulunduğu veya tüketici işleminin yapıldığı yerdeki Tüketici Hakem Heyetine veya Tüketici Mahkemesine başvurabilir.
10. Satıcı tarafından bu Garanti Belgesinin verilmemesi durumunda, tüketici Gümrük ve Ticaret Bakanlığı Tüketicinin Korunması ve Piyasa Gözetimi Genel Müdürlüğüne başvurabilir.

Yukarıdaki hükümler sadece tarafı tüketici olan satışlarda uygulanır.

Tüketici: Ticari veya mesleki olmayan amaçlarla hareket eden gerçek veya tüzel kişidir.

Ürünün doğru yok edilmesi.

Bu işaret, bu ürünün AB dahilinde evsel atıklarla birlikte uzaklaştırılmaması gerektiğini göstermektedir. Denetimsiz atıkların çevreye ve insan sağlığına olası olumsuz etkilere yol açmaması amacıyla, malzeme kaynaklarının sürdürülebilir bir şekilde yeniden kullanılabilmesini sağlamak için sorumlu davranarak ürünü geri dönüştürün. Kullanılmış cihazları iade etmek için lütfen iade ve toplama sistemlerini kullanın ya da ürünü satın almış olduğunuz mağazaya başvurun. Bu kişiler ürünün çevreye dost bir şekilde geri dönüştürülmesi için teslim alabilir.

Correct Disposal of this product

This marking indicates that this product should not be disposed with other household wastes throughout the EU. To prevent possible harm to the environment or human health from uncontrolled waste disposal, recycle it responsibly to promote the sustainable reuse of material resources. To return your used device, please use the return and collection systems or contact the retailer where the product was purchased. They can take this product for environmental safe recycling.

Mise au rebut appropriée de cet appareil

Ce symbole indique que cet appareil ne doit pas être jeté avec les ordures ménagères à travers l'Europe. Pour préserver l'environnement et la santé des personnes face à l'élimination incontrôlée des déchets, recyclez votre appareil de manière responsable afin d'encourager la réutilisation durable des ressources matérielles. Pour retourner votre ancien appareil, utilisez les systèmes de retour et de collecte ou veuillez contacter le revendeur auprès de qui vous avez acheté l'appareil. Ils pourront procéder au recyclage de l'appareil en toute sécurité.

Bu kullanma kılavuzu çevreye zarar vermeyecek ve geri dönüşüme uygun olacak şekilde üretilmiştir.

Bu kılavuz 6502 sayılı kanun ve tanıtma - kullanma kılavuzu yönetmeliğine uygun olarak düzenlenmiştir.

Bu garanti belgesindeki olabilecek tipografik yazım veya baskı hatalarından BMVA sorumlu değildir.

İthalatçı-İmalatçı Firma / Importer-Manufacturer
BMVA Elektronik San. Tic. ve A.S.
Ture Sk. No:2 K.Cekmece/Istanbul - Turkey

EEE Yönetmeliğine uygundur.
AEEE Yönetmeliğine uygundur.
Made in P.R.C.

This product is produced in nature friendly factory.
Ce produit est fabriqué par une usine écologiste.

© 2015 BMVA. Tüm hakları saklıdır. Kiwi logosu BMVA'ya aittir. Diğer tüm logo ve markalar sahiplerine aittir. Yazım ve baskı hatalarından BMVA sorumlu değildir.

© 2015 BMVA. All rights reserved. Kiwi logo is owned by BMVA and registered. All other trademarks and signs are property of their owners. BMVA is not responsible for printing and composing mistakes.