Piranha™

user manual
kullanım kılavuzu
garanti belgesi

EN TR

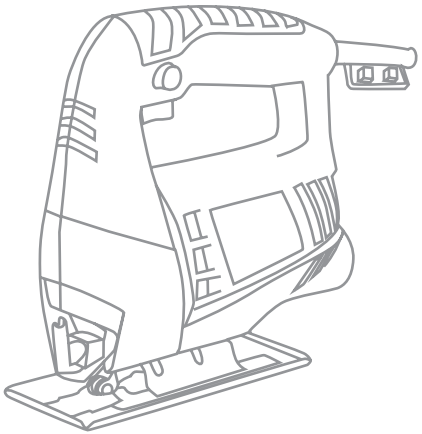

Dekupaj Testere
Jig Saw
PJS 5505

- Bu cihaz kullanım amacı dışında kullanılamaz. Ticari veya sanayi amaçlı kullanıma uygun değildir.
- Bu cihaz çocukların ilgisini çekebilir ancak bildiğiniz üzere oyuncak değildir. Bu sebeple cihazını çocukların erişemeyeceği bir yerde muhafaza ediniz.
- Diğer uyarılar için bu kılavuz içindeki **"Güvenlik Talimatları"** bölümüne bakınız.
- Lütfen kılavuzu okuyup, sonrasında ürünü kullanmaya başlayınız.

- *This device may not be used for any purpose other than intended. Not suitable for commercial or industrial use.*
- *This device may be interest of children, but as you know it is not a toy. In this reason, device being where children can't reach place.*
- *Other information in this guide to see the section **"Safety Instructions"**.*
- *Please read the manual, you can start using the product after that.*

Cihazla Oynamamalarını Güvenceye Almak İçin Çocuklar Gözetim Altında Tutulmalıdır. Bu ürün (çocuklar dahil) fiziksel hassasiyeti az, zihinsel olarak yetersiz, deneyimsiz ve yeterli bilgiye sahip olmadan yada kendilerinin güvenliğinden sorumlu olan kişiler tarafından bu ürünü kullanmak için gerekli talimatlar verilmemiş kişilerin kullanımına uygun değildir.

Children Being Supervised not to Play with the Appliance
this appliance can be used by children aged from 8 years and above and persons with reduced physical, sensory or mental capabilities or lack of experience and knowledge if they have been given supervision or instruction concerning use of the appliance in a safe way and understand the hazards involved.

Merhaba,

Öncelikle ürünümüzü tercih ettiğiniz için teşekkür ederiz. Cihazınızı kullanmadan önce bu kılavuzu dikkatlice okuyunuz. Kılavuzdaki bilgilere ileride de ihtiyacınız olabileceğinden lütfen kılavuzu saklayınız. Bu kılavuz güvenli kullanım ve üründen maksimum performansı elde etmeniz için hazırlanmıştır.

İyi günlerde kullanmanızı dileğiyle.

Hello,

First of all thank you for choosing our product. Please read this manual carefully before using your device. Please keep the manual as it may need in future. This guide is designed to help you to achieve maximum performance.

We wish you a pleasant use.

Piranha™

GENERAL POWER TOOL SAFETY WARNINGS

EN

Read all safety warnings and all instructions.
Failure to follow the warnings and instructions may result in electric shock, fire and/or serious injury. Save all warnings and instructions for future reference.

Work area safety

• Keep work area clean and well lit. Cluttered or dark areas invite accidents.
• Do not operate power tools in explosive atmospheres, such as in the presence of flammable liquids, gases or dust. Power tools create sparks which may ignite the dust or fumes.
• Keep children and bystanders away while operating a power tool. Distractions can cause you to lose control.

Electrical safety

• Power tool plugs must match the outlet. Never modify the plug in any way. Do not use any adapter plugs with earthed (grounded) power tools. Unmodified plugs and matching outlets will reduce risk of electric shock.
• Avoid body contact with earthed or grounded surfaces, such as pipes, radiators, ranges and refrigerators. There is an increased risk of electric shock if your body is earthed or grounded.
• Do not expose power tools to rain or wet conditions. Water entering a power tool will increase the risk of electric shock.
• Do not abuse the cord. Never use the cord for carrying, pulling or unplugging the power tool. Keep cord away from heat, oil, sharp edges and moving parts. Damaged or entangled cords increase the risk of electric shock.
• When operating a power tool outdoors, use an extension cord suitable for outdoor use. Use of a cord suitable for outdoor use reduces the risk of electric shock.
• If operating a power tool in a damp location is unavoidable, use a residual current device (RCD) protected supply. Use of an RCD reduces the risk of electric shock.

Personal safety

• Stay alert, watch what you are doing and use common sense when operating a power tool. Do not use a power tool while you are tired or under the influence of drugs, alcohol or medication. A moment of inattention while operating power tools may result in serious personal injury.
• Use personal protective equipment. Always wear eye protection. Protective equipment such as dust mask, non-skid safety shoes, hard hat, or hearing protection used for appropriate conditions will reduce personal injuries.
• Prevent unintentional starting. Ensure the switch is in the off-position before connecting to power source and/or battery pack, picking up or carrying the tool. Carrying power tools with your finger on the switch or energising power tools that have the switch on invites accidents.

• Remove any adjusting key or wrench before turning the power tool on. A wrench or a key left attached to a rotating part of the power tool may result in personal injury.
• Do not overreach. Keep proper footing and balance at all times. This enables better control of the power tool in unexpected situations.
• Dress properly. Do not wear loose clothing or jewellery. Keep your hair, clothing and gloves away from moving parts. Loose clothes, jewellery or long hair can be caught in moving parts.
• If devices are provided for the connection of dust extraction and collection facilities, ensure these are connected and properly used. Use of dust collection can reduce dust-related hazards.

Power tool use and care
• Do not force the power tool. Use the correct power tool for your application. The correct power tool will do the job better and safer at the rate for which it was designed.
• Do not use the power tool if the switch does not turn it on and off. Any power tool that cannot be controlled with the switch is dangerous and must be repaired.
• Disconnect the plug from the power source and/or the battery pack from the power tool before making any adjustments, changing accessories, or storing power tools. Such preventive safety measures reduce the risk of starting the power tool accidentally.
• Store idle power tools out of the reach of children and do not allow persons unfamiliar with the power tool or these instructions to operate the power tool. Power tools are dangerous in the hands of untrained users.
• Maintain power tools. Check for misalignment or binding of moving parts, breakage of parts and any other condition that may affect the power tool's operation. If damaged, have the power tool repaired before use. Many accidents are caused by poorly maintained power tools.
• Keep cutting tools sharp and clean. Properly maintained cutting tools with sharp cutting edges are less likely to bind and are easier to control.
• Use the power tool, accessories and tool bits etc. in accordance with these instructions, taking into account the working conditions and the work to be performed. Use of the power tool for operations different from those intended could result in a hazardous situation.

Service
Have your power tool serviced by a qualified repair person using only identical replacement parts. This will ensure that the safety of the power tool is maintained.

DEVICE-SPECIFIC SAFETY WARNINGS FOR JIG SAW

Hold the device by its insulated gripping surfaces when performing an operation where the insertion tool may contact hidden wiring or its own cord. Cutting a "live" wire may make exposed metal parts of the power tool "live" and could give the operator an electric shock.

• Use appropriate detection equipment to track down concealed supply lines or consult the local utility companies. Contact with electrical lines may result in fire and electric shock. Damaging a gas line may lead to an explosion. Penetrating a water line causes property damage and may cause an electric shock.

• Vibrations can be harmful to the human hand-arm system. Keep the vibration exposure time to a minimum.

• Secure the workpiece. The grip of tensioning devices or a vice is more secure than holding the workpiece only by hand.

• Clean the shank of the saw blade before inserting it. A dirty shank cannot be fastened securely.

• Check the saw blade for tight fit. A loose saw blade could fall out and injure you.

• Before switching on the power tool, ensure that the insertion tool can move freely. If the device is switched on with a jammed insertion tool, the resulting forces can be extreme causing the device to kick out sideways.

• Do not work on moistened material or moist surfaces.

• Only hold the power tool against the workpiece when the tool is switched on and running. Otherwise there is a risk of kickbacks.

• Make sure that the base plate is positioned securely on the contact face during sawing. A jammed saw blade could break or cause a kickback.

• Keep your hands out of the sawing area. Do not reach underneath the workpiece. Risk of injury upon contact with the saw blade.

• Keep your hands away from lifting rod and quickrelease chuck. Crushing hazard upon contact with these components.

• Ensure sufficient ventilation.

• Regularly check the quick-release chuck for wear or damage.

• Only use intact, flawless saw blades. Bent and blunt saw blades could break or cause a kickback.

• Do not attempt to slow down the saw blade movement by pressing against the blade from the side once the device is switched off. The saw blade could be damaged, break or cause a kickback.

• Switch off the power tool when your operation is completed, but do not remove the saw blade from the kerf until it has come to a standstill. This serves to avoid a kickback, then you can put the power tool down safely.

• Immediately switch off the power tool if the insertion tool gets jammed. The power tool can lash out to the side owing to the forces that build up consequently.

• Wait until the power tool has come to a standstill, before putting it down. The insertion tool could get caught resulting in a loss of control of the power tool.

Intended use

Only use the device:

• for straight and curved cuts at angular workpieces made of wood, plastic and light metal while keeping base plate contact,

• for mitre cuts up to an angle of 45° at angular workpieces made of wood, plastic and light metal, whilst adhering to the technical data (see operating manual).

Improper use

• The device is not intended for processing damp wood.

• The device is not intended for processing glass or stone.

• The device is not intended for freehand operation without base plate contact.

Personnel qualifications

People who use this device must:

• have read and understood the operating manual, especially the Safety chapter.

Tips and notes on handling the jigsaw

General information:

• Keep the venting slots clear to prevent the motor from overheating.

• Check the tool in the tool holder for proper fit before every application. The tool must be firmly locked in place in the designated holding fixtures in the tool holder.

• Before every application, make sure that you have selected the correct tool for the intended use.

Sawing:

• Only use intact, flawless saw blades. Bent, blunt or otherwise damaged saw blades could break.

• When sawing lightweight construction materials, make sure to observe the legal regulations and recommendations of the material manufacturers.

• Before sawing wood, chipboards, building materials etc. with HCS blades, check the above for foreign objects, e.g. nails, screws or similar. If required, remove the foreign objects or use HSS saw blades.

• Use a narrow saw blade when sawing tight curves.

• The saw blade should not be longer than required for the intended cut.

EN

PARTS DESCRIPTIONS

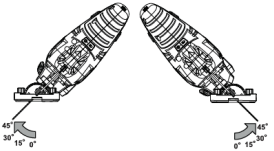

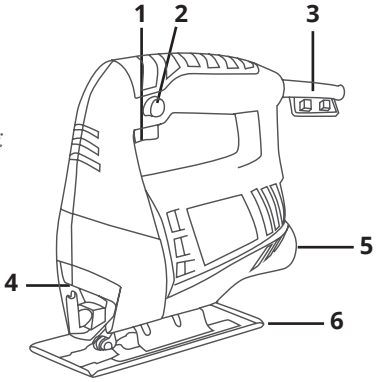

1. On / Off switch
2. Locking button
3. Cable
4. Blade guard
5. Sawdust output
6. Base

USE

Changing the saw blade:
Warning of electrical voltage
Before any work on the device, remove the mains plug from the mains socket!
Hold onto the mains plug while pulling the power cable out of the mains socket.
Wear protective gloves
Wear appropriate protective gloves when inserting or exchanging tools.
Please proceed as follows to remove or insert a saw blade:
1. Detach the protective cover.
2. Turn the quick-release chuck to the side and hold it in this position.
3. If a saw blade is inserted, remove the saw blade from the quick-release chuck.
4. Insert the saw blade into the quick-release chuck. Make sure that the teeth of the saw blade point to the front and that the saw blade is seated in the guide roller.
5. Push the saw blade into the quick-release chuck up to the stop.
6. Let go of the quick-release chuck.
7. Check whether the saw blade is properly locked in place.
8. Reattach the protective cover.

Wear your personal protective equipment when working with the device.
1. Check whether the fixed saw blade, the set stroke rate, the pendulum action and the cutting angle are suitable for the intended application.
2. Check whether the workpiece is secured and the worktop prepared correspondingly.
3. Position the base plate with the sliding block on the workpiece.
4. Press the on/off switch and hold it during operation.
• Switch off the pendulum action when processing thin materials.
• Work at a low pendulum level when processing hard materials.
• For soft materials or when sawing wood with the grain you
can work with the maximum pendulum level.
5. Let go of the on/off switch to stop the device.

CLEANING AND MAINTENANCE

The device should be cleaned before and after each use. Clean the device with a soft, damp and lint-free cloth. Make sure that no moisture enters the housing. Protect electrical components from moisture. Do not use any aggressive cleaning agents such as cleaning sprays, solvents, alcohol-based or abrasive cleaners to dampen the cloth.
• Dry the device with a soft, lint-free cloth.
Activities required before starting maintenance
Warning of electrical voltage: Do not touch the mains plug with wet or damp hands.
• Switch off the device.
• Hold onto the mains plug while pulling the power cable out of the mains socket.
• Allow the device to cool down completely.
Warning of electrical voltage: Maintenance tasks which require the housing to be opened must only be carried out by authorised specialist companies.
Note: Inside the device, there are no parts that need to be maintained or lubricated by the user.

TECHNICAL DATA

Rated Voltage: 220V/50Hz
Rated Input Power: 500W
No-load Speed: 3000r/min
Max blade size: 55mm

GUIDELINES FOR PROTECTION OF THE ENVIRONMENT: This appliance should not be put into the domestic garbage at the end of its durability, but must be offered at a central point for the recycling of electric and electronic domestic appliances. This symbol on the appliance, instruction manual and packaging puts your attention to this important issue. The materials used in this appliance can be recycled. By recycling of used domestic appliances you contribute an important push to the protection of our environment. Ask your local authorities for information regarding the point of recollection.

GÜVENLİK

TR

Bu kılavuzu, cihazı çalıştırmadan/kullanmadan önce dikkatlice okuyunuz ve kılavuzu her zaman kurulum yerinin hemen yakınında veya cihazın üzerinde bulundurunuz!
Uyarı: Bu elektrikli aletle birlikte aldığınız tüm güvenlik uyarıları, talimatlar, resimler ve teknik bilgilere dikkat ediniz.
Aşağıdaki talimatlara uymanın ihmal edilmesi, elektrik çarpmasına, yangına ve/veya ağır yaralanmalara neden olabilir.
Daha sonra bakmak için tüm güvenlik uyarılarını ve talimatları saklayınız.

Elektrikli aletlere yönelik genel güvenlik uyarıları- Çalışma alanı güvenliği
• Çalışma alanını temiz ve iyi aydınlatılmış durumda tutunuz. Dağınıklık ve aydınlatılmamış çalışma alanları kazalara neden olabilir.
• Yanıcı sıvılar, gazlar veya tozların bulunduğu patlama tehlikesi altındaki ortamlarda elektrikli aletle çalışmayınız. Elektrikli aletler, tozu veya buharları tutuşturabilecek kıvılcımlar üretir.
• Elektrikli aleti kullanırken çocukları ve diğer kişileri uzak tutunuz. Dikkatinizin dağılması durumunda elektrikli alet üzerindeki kontrolünüzü kaybedebilirsiniz.

Elektrikli aletlere yönelik genel güvenlik uyarıları - Elektrik güvenliği
• Elektrikli aletin bağlantı fişi prize uymalıdır. Fiş hiçbir şekilde değiştirilmemelidir. Koruyucu topraklı elektrikli aletlerle birlikte adaptör fişleri kullanmayınız. Değiştirilmemiş fişler ve uygun prizler, elektrik çarpma tehlikesini azaltır.
• Borular, kaloriferler, ocaklar veya buzdolapları gibi topraklı yüzeylerle vücut temasından kaçınınız. Vücudunuz topraklanırsa, elektrik çarpması nedeniyle yüksek bir risk bulunmaktadır.
• Elektrikli aletleri yağmurdan veya ıslak yerlerden uzak tutunuz. Bir elektrikli alete su girmesi, elektrik çarpma riskini arttırır.
• Elektrikli aleti taşımak, asmak veya fişi prizden çekmek için bağlantı hattını amacı dışında kullanmayınız. Bağlantı hattını ısı, yağ, keskin kenarlar veya hareketli parçalardan uzak tutunuz. Hasarlı veya dolaşmış bağlantı hatları, elektrik çarpma riskini arttırır.
• Bir elektrikli aletle açık havada çalışıyorsanız, sadece dış alan için de uygun olan uzatma kabloları kullanınız. Dış alan için uygun olan bir uzatma kablosunun kullanılması, elektrik çarpma riskini azaltır.
• Elektrikli aletin nemli ortamda çalıştırılması zorunluysa, bir devre kesici kullanınız. Bir devre kesicinin kullanılması, elektrik çarpma riskini azaltır.

Elektrikli aletlere yönelik genel güvenlik uyarıları – İnsanların güvenliği
• Dikkatli olunuz, ne yaptığınıza dikkat ediniz ve bir elektrikli aletle çalışırken sakin olunuz. Yorgunsanız veya uyuşturucu, alkol veya ilaç etkisi altındaysanız hiçbir elektrikli aleti kullanmayınız. Elektrikli aletin kullanılması sırasındaki bir anlık dikkatsizlik, ciddi yaralanmalara neden olabilir. Kişisel koruyucu donanım ve her zaman bir koruyucu gözlük kullanınız. Elektrikli aletin türüne ve kullanım şekline

bağlı olarak toz maskesi, kaymaz güvenlik botları, baret veya koruyucu kulaklık gibi kişisel koruyucu donanım kullanılması, yaralanma riskini azaltır.
• İstenmeden çalıştırmayı önleyiniz. Elektrik beslemesine ve / veya aküye bağlamadan, aleti tutmadan veya taşımadan önce elektrikli aletin kapalı olduğundan emin olunuz. Elektrikli aleti taşırken parmağınızın şalter üzerinde olması veya açıkken elektrikli aleti elektrik beslemesine bağlamanız, kazalara neden olabilir.
• Elektrikli aleti çalıştırmadan önce ayarlama aletlerini veya cıvata anahtarlarını çıkartınız. Dönen bir elektrikli aleti parçasının içinde bulunan bir alet veya anahtar, yaralanmalara neden olabilir.
• Anormal bir vücut duruşundan kaçınınız. Sağlam durunuz ve her zaman dengenizi koruyunuz. Bu sayede, beklenmeyen durumlarda elektrikli aleti daha iyi kontrol edebilirsiniz.
• Uygun giysi giyiniz. Geniş giysiler giymeyiniz veya takı takmayınız. Saçlarınızı ve giysilerinizi hareketli parçalardan uzak tutunuz. Gevşek giysiler, takılar veya uzun saçlar hareketli parçalar tarafından yakalanabilir.
• Toz emme ve tutma tertibatları takılabilirse, bu tertibatları bağlanmalı ve doğru şekilde kullanılmalıdır. Bir toz emme tertibatının kullanılması, toz nedeniyle oluşan tehlikeleri azaltabilir.
• Elektrikli aleti uzun süredir kullanıyor olsanız dahi güvenliğinizi tehlikeye sokmayınız ve elektrikli aletlere yönelik güvenlik kurallarının dışına çıkmayınız. Dikkatsiz kullanma, çok kısa süre içinde ağır yaralanmalara neden olabilir.

Elektrikli aletlere yönelik genel güvenlik uyarıları – Elektrikli aletin kullanılması ve işleme tâbi tutulması
• Elektrikli alete aşırı yük uygulamayınız. Yapacağınız çalışma için belirlenen elektrikli aleti kullanınız. Uygun bir elektrikli aletle, belirtilen güç aralığında daha iyi ve güvenli şekilde çalışabilirsiniz.
• Şalteri arızalı olan bir elektrikli aleti kullanmayınız. Açılamayan veya kapatılamayan bir elektrikli alet tehlikelidir ve onarılması gerekir.
• Cihazda ayarlar yapmadan, takım parçalarını değiştirmeden veya elektrikli aleti bir yere koymadan önce fişi prizden çekiniz ve / veya çıkartılabilen aküyü çıkartınız. Bu tedbir önlemi, elektrikli aletin istenmeden çalışmaya başlamasını önler.
• Kullanılmayan elektrikli aletleri çocukların ulaşamayacakları bir yerde saklayınız. Elektrikli alet hakkında bilgi sahibi olmayan veya bu talimatları okumamış kişilerin elektrikli aleti kullanmasına izin vermeyiniz. Deneyimsiz kişiler tarafından kullanılırlarsa, elektrikli aletler tehlikelidir.
• Elektrikli aletlere ve takımlara özenli şekilde bakım yapınız. Hareketli parçaların kusursuz şekilde çalışıp çalışmadığını ve sıkışıp sıkışmadığını, parçaların kırılmış veya elektrikli aletin çalışmasını olumsuz etkileyecek şekilde hasarlı olup olmadığını kontrol ediniz. Elektrikli aleti kullanmadan önce hasarlı parçaları onartınız. Birçok kazanın nedeni, kötü bakım yapılmış elektrikli aletlerdir.
• Kesici aletleri keskin ve temiz durumda tutunuz. Özenli şekilde bakım yapılmış ve kesici kenarları keskin kesici aletler, daha az sıkışır ve daha kolay yönetilir.

• Elektrikli aleti, takımı, takımları, vb. bu talimatlara uygun şekilde kullanınız. Bu sırada çalışma koşullarını ve yapılacak çalışmayı dikkate alınız. Elektrikli aletlerin öngörülen uygulamaların dışındaki amaçlarla kullanılması, tehlikeli durumlara neden olabilir.
• Tutamakları ve tutmamak yüzeylerini kuru, temiz ve yağ ve gresten arındırılmış durumda tutunuz. Kaygan tutamaklar ve tutamak yüzeyleri, güvenli kullanımı ve öngörülemeyen durumlarda elektrikli aletin kontrolünü engeller.

Elektrikli aletlere yönelik genel güvenlik uyarıları – Servis

• Elektrikli aletin sadece kalifiye uzman personel tarafından ve orijinal yedek parçalar kullanılarak onarılmasını sağlayınız. Bu sayede elektrikli aletin güvenliğinin korunması sağlanır. Taşlama, taşlayarak kesme, parlatma, zımpara kağıdıyla taşlama ve tel fırçalarla çalışmaya yönelik ortak güvenlik uyarıları
• Bu elektrikli alet taşlama makinesi, taşlayarak kesme makinesi, polisaj makinesi, zımpara kağıdıyla taşlama makinesi ve tel fırça olarak kullanılmalıdır. Cihazla birlikte aldığınız tüm güvenlik uyarıları, talimatlar, grafikler ve verilere dikkat ediniz. Aşağıdaki talimatlara dikkat etmezseniz, elektrik çarpması, yangın ve / veya ağır yaralanma durumları meydana gelebilir.
• Bu elektrikli alet; zımpara makinesi, tel fırça ve taşlayarak kesme makinesi olarak kullanılmalıdır. Cihazla birlikte aldığınız tüm güvenlik uyarıları, talimatlar, grafikler ve verilere dikkat ediniz. Aşağıdaki talimatlara dikkat etmezseniz, elektrik çarpması, yangın ve / veya ağır yaralanma durumları meydana gelebilir.
• Üretici tarafından özel olarak bu elektrikli alet için öngörülmemiş ve önerilmeyen aksesuarları kullanmayınız. Sadece aksesuarı elektrikli aletinize takabilmeniz, güvenli kullanımı garanti etmez.
• Takımın izin verilen devri, en fazla elektrikli alet üzerinde belirtilen maksimum devir kadar olmalıdır. İzin verilenden daha hızlı dönen aksesuarlar kırılabilir ve çevreye fırlayabilir.
• Takımın dış çapı ve kalınlığı, elektrikli aletinizin ölçü bilgilerine uygun olmalıdır. Yanlış ölçülen takımlar yeterli düzeyde korunamaz veya kontrol edilemez.
• Dişli uca sahip takımlar, taşlama milinin dişine tam uymalıdır. Flanşla monte edilen takımlarda, takımın delik çapı flanşın bağlantı çapına uymalıdır. Elektrikli alete doğru şekilde sabitlenmeyen takımlar dengesiz şekilde döner, çok güçlü titreşimler yaratır ve kontrolün kaybedilmesine neden olabilir.
• Hasarlı takımları kullanmayınız. Her kullanımdan önce, takımları ve taşlama disklerini küçük parçalar, çatlaklar, zımpara tablasını çatlaklar veya aşırı eskime, tel fırçaları ise gevşek veya kırılmış teller açısından kontrol ediniz. Elektrikli alet veya takım düşerse, hasarlı olup olmadığını kontrol ediniz veya hasarsız bir takım kullanınız. Elektrikli aleti kontrol ettikten ve yerine taktıktan sonra, kendinizi ve yakındaki kişileri dönen takım seviyesinden uzakta tutunuz ve cihazı 1 dakika süreyle maksimum devirde çalıştırınız. Hasarlı takımlar genellikle bu test süresi içinde kırılır.
• Kişisel koruyucu donanım kullanınız. Uygulamaya bağlı olarak tam yüz koruması, göz koruması veya koruyucu gözlük kullanınız. Uygun olması durumunda

toz maskesi, koruyucu kulaklık, koruyucu eldiven veya taşlama ve malzeme partiküllerini uzak tutan özel önlük kullanınız. Gözler, çeşitli uygulamalarda ortaya çıkan ve etrafta uçuşan yabancı nesnelere karşı korunmalıdır. Toz veya solunum koruma maskesi, uygulama sırasında ortaya çıkan tozu filtrelemelidir. Uzun süre gürültüye maruz kalırsanız işitme kaybı sorunları yaşayabilirsiniz.

• Diğer kişilerin çalışma alanınıza güvenli mesafede durmasına dikkat ediniz. Çalışma alanına giren herkes kişisel koruyucu donanım kullanmalıdır. Takımın kırılan parçaları veya kırılan takımlar dışarı fırlayabilir ve direkt çalışma alanı dışında da yaralanmalara neden olabilir.

• Takımın gizli elektrik hatlarına veya elektrik kablosuna çarpması ihtimali olan çalışmalar yaparken, elektrikli aleti sadece izole edilmiş tutamak yüzeylerinden tutunuz. Gerilim taşıyan bir hatla temas, metal cihaz parçalarına da gerilim verebilir ve bir elektrik çarpmasına neden olabilir.

• Elektrik kablosunu dönen takımlardan uzak tutunuz. Cihaz üzerindeki kontrolünüzü kaybederseniz, elektrik kablosu ayrılabilir veya kaptırılabilir ve elleriniz veya kolunuz dönen takıma çarpabilir.

• Takım durmadan önce takımı kesinlikle bir yere koymayınız. Dönen takım, yüzeye temas edebilir ve bunun sonucunda elektrikli alet üzerindeki kontrolünüzü kaybedebilirsiniz.

• Taşırken elektrikli aleti çalıştırmayınız. Giysileriniz dönen takımla rastgele temas nedeniyle kaptırılabilir ve takım vücudunuzu delebilir.

• Elektrikli aletinizin havalandırma deliklerini düzenli olarak temizleyiniz. Motor fanı dış gövdenin içine toz çeker ve aşırı metal tozu birikimi elektriksel tehlikelere neden olabilir.

• Elektrikli aleti yanıcı malzemelerin yakınında kullanmayınız. Kıvılcımlar bu malzemeleri tutuşturabilir.

• Sıvı soğutma maddeleri gerektiren takımlar kullanmayınız. Su veya başka sıvı soğutma maddelerinin kullanılması, elektrik çarpmasına neden olabilir.

DEKUPAJ TESTERE İLE İLGİLİ CIHAZA ÖZEL GÜVENLİK UYARILARI

• Takımın gizli elektrik hatlarına veya elektrik kablosuna çarpması ihtimali olan çalışmalar yaparken, cihazı izole edilmiş tutamak yüzeylerinden tutunuz. Gerilim taşıyan bir hatla temas, metal cihaz parçalarına da gerilim verebilir ve bir elektrik çarpmasına neden olabilir.
• Gizli besleme hatlarının yerini bulmak için uygun arama cihazları kullanınız veya yerel tedarik kurumlarından yardım alınız. Elektrik hatlarıyla temas, yangına ve elektrik çarpmasına neden olabilir. Bir gaz hattının zarar görmesi, patlamaya neden olabilir. Bir su hattına giriş, maddi hasarlara ve bir elektrik çarpmasına neden olabilir.
• Titreşimler, el-kol sistemi için zararlı olabilir. Titreşimlerin etki süresini mümkün olduğunca düşük tutunuz.
• İş parçasını sabitleyiniz. Bağlama tertibatları veya mengene ile sabitlenmiş bir iş parçası, elinizle tutmaya oranla daha güvenlidir.
• Kullanmadan önce testere bıçağının şaftını temizleyiniz. Kirlenmiş bir şaft güvenli şekilde sabitlenemez.
• Testere bıçağının sıkı oturup oturmadığını kontrol ediniz. Gevşek bir testere bıçağı düşebilir ve sizi yaralayabilir.
• Elektrikli aleti çalıştırmadan önce takımın rahat hareket ettiğinden emin olunuz. Bloke olmuş bir takımla çalıştırma durumunda yüksek kuvvetler oluşabilir ve cihaz yana doğru savrulabilir.
• Nemli malzemeleri veya nemli yüzeyleri işleyemeyiniz.
• Elektrikli aleti sadece açılmış durumdayken iş parçasına doğru yönlendiriniz. Aksi taktirde geri tepme tehlikesi söz konusudur.
• Kesme sırasında ayak plakasının güvenli şekilde dayanmasına dikkat ediniz. Kenarları çarpan bir testere diski kırılabilir veya geri tepmeye neden olabilir.
• Ellerinizi kesme bölgesinden uzak tutunuz. İş parçasının altına elinizi sokmayınız. Testere bıçağıyla temas durumunda yaralanma tehlikesi bulunmaktadır.
• Strok kolu ve hızlı mandrenden ellerinizi uzak tutunuz. Parçalarla temas durumunda ezilme tehlikesi bulunmaktadır.
• Yeterli bir havalandırma olmasını sağlayınız.
• Hızlı mandreni aşınma veya hasar açısından düzenli olarak kontrol ediniz.
• Sadece hasarsız ve kusursuz durumdaki testere bıçaklarını kullanınız. Bükülmüş veya kör testere bıçakları kırılabilir ve bir geri tepmeye neden olabilir.
• Kapattıktan sonra yandan bastırarak testere bıçağını frenlemeyiniz. Testere bıçağı zarar görebilir, kırılabilir veya bir geri tepmeye neden olabilir.
• Çalışmalar tamamlandıktan sonra elektrikli aleti kapatınız ve testere bıçağını ancak durduktan sonra kesilen kısımdan çekiniz. Bu sayede, geri tepmeyi önleyebilir ve elektrikli aleti güvenli şekilde bir yere koyabilirsiniz.
• Kullanılan alet bloke olduysa elektrikli aleti derhal kapatınız. Elektrikli alet, ortaya çıkan kuvvetler nedeniyle yana doğru savrulabilir.
• Yere koymadan önce elektrikli aletin durmasını bekleyiniz. Takım takılabilir ve elektrikli alet üzerindeki kontrolün kaybedilmesine neden olabilir.

Usulüne uygun kullanım
Cihazını sadece şu amaçla kullanınız:
• sert altlık üzerindeki ahşap, plastik ve hafif metalden köşeli iş parçalarında düz ve kavisli kesimler,
• ahşap, plastik ve hafif metalden köşeli iş parçalarında 45°'ye kadar gönye kesimler, teknik bilgilere uyarak (bkz. Kullanım kılavuzu).

Usulüne aykırı kullanım
• Cihaz, nemli ahşapların işlenmesi için üretilmemiştir.
• Cihaz, cam veya taş işlemek için üretilmemiştir.
• Cihaz, altlıksız serbest elle çalışma için üretilmemiştir.

Personelin niteliği
Bu cihazı kullanan kişiler:
• Başta güvenlik bölümü olmak üzere kullanım kılavuzunu okumuş ve anlamış olmalıdır.

Dekupaj testereyle çalışmayla ilgili ipuçları ve uyarılar
Genel:
• Motorun aşırı ısınmaması için havalandırma ağzını açık tutunuz.
• Her çalıştırma öncesinde takım tutucudaki takımın doğru oturup oturmadığını kontrol ediniz. Takım, takım tutucudaki öngörülen tutuculara sabit şekilde kilitlenerek oturmalıdır.
• Her çalıştırmadan önce, öngörülen kullanım için doğru takımı seçip seçmediğinizi kontrol ediniz.
Kesme:
• Sadece hasarsız, kusursuz durumdaki testere disklerini kullanınız. Bükülmüş, kör veya başka şekilde hasar görmüş testere diskleri kırılabilir.
• Hafif yapı malzemelerini keserken yasal düzenlemelere ve malzeme üreticilerinin önerilerine dikkat ediniz.
• HCS testere diskleriyle ahşap, sunta, yapı malzemelerini, vb. keserken, bu malzemelerde çivi, vida, vb. gibi yabancı cisimlerin bulunup bulunmadığını kontrol ediniz. Gerekirse yabancı cisimleri çıkartınız veya HSS testere diskleri kullanınız.
• Dar kavisleri kesmek için dar bir testere diski kullanınız.
• Testere diski, öngörülen kesim için gerekli olandan daha uzun olmamalıdır.

PARÇA TANIMLARI

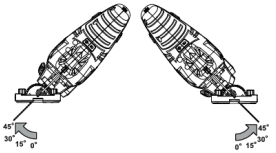

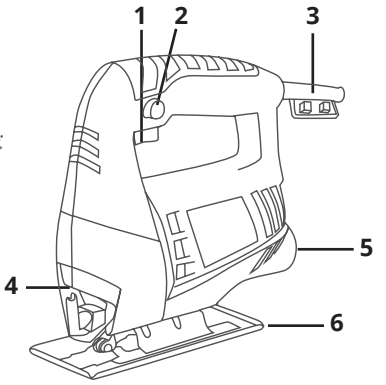

1. Açma / Kapama anahtarı
2. Kilitleme düğmesi
3. Kablo
4. Bıçak muhafazası
5. Talaş çıkışı
6. Taban

KULLANIM

Testere bıçağının değiştirilmesi:
Elektrik voltajı uyarısı
Cihaz üzerinde herhangi bir çalışma yapmadan önce, elektrik fişini prizden çekin!
Güç kablosunu elektrik prizinden çekerken elektrik fişini tutun.
Koruyucu eldiven giyin
Aletleri takarken veya değiştirirken uygun koruyucu eldivenler takın.
Testere bıçağını çıkarmak veya takmak için lütfen aşağıdaki şekilde devam edin:
1. Koruyucu kapağı çıkarın.
2. Hızlı bırakma mandrenini yana çevirin ve bu konumda tutun.
3. Bir testere bıçağı takılmışsa, testere bıçağını çabuk açılan mandrenden çıkarın.
4. Testere bıçağını çabuk açılan mandrene yerleştirin. Testere bıçağının dişlerinin öne baktığından ve testere bıçağının kılavuz makaraya oturduğundan emin olun.
5. Testere bıçağını çabuk açılan mandrene sonuna kadar itin.
6. Çabuk açılan mandreni bırakın.
7. Testere bıçağının yerine tam olarak oturduğundan emin olun.
8. Koruyucu kapağı yerine takın.

Cihazla çalışırken kişisel koruyucu ekipmanınızı giyin.
1. Bağlanan testere diskinin, ayarlanan strok sayısının, salınım strokunun ve

kesme açısının planlanan işlem için uygun olup olmadığını kontrol ediniz.
2. İş parçasının emniyete alınıp alınmadığını ve çalışma alanının uygun şekilde hazırlanıp hazırlanmadığını kontrol ediniz.
3. Ayak plakasını kayar pabuçla birlikte iş parçasının üzerine oturtunuz.
4. Açma/Kapama düğmesine basınız ve çalışma sırasında düğmeyi basılı tutunuz.
• İnce malzemeleri işlerken sarkaç hareketini kapatın.
• Sert malzemeleri işlerken düşük sarkaç düzeyinde çalışın.
• Yumuşak malzemeler için veya tahıl ile ahşap keserken
maksimum sarkaç seviyesiyle çalışabilir.
5. Cihazı durdurmak için açma / kapama düğmesini bırakın.

TEMİZLİK VE BAKIM

Cihaz her kullanımdan önce ve sonra temizlenmelidir. Cihazı yumuşak, nemli ve tüy bırakmayan bir bezle temizleyin. Yuvaya nem girmediğinden emin olun. Elektrikli bileşenleri nemden koruyun. Bezi nemlendirmek için temizleme spreyleri, çözücüler, alkol bazlı veya aşındırıcı temizleyiciler gibi aşındırıcı temizlik maddeleri kullanmayın.
• Cihazı yumuşak, tüy bırakmayan bir bezle kurulayın.
Bakım işlemine başlamadan önce yapılması gereken faaliyetler
Elektrik voltajı uyarısı: Elektrik fişine ıslak veya nemli ellerle dokunmayınız.
• Cihazı kapatın.
• Güç kablosunu elektrik prizinden çekerken elektrik fişini tutun.
• Cihazın tamamen soğumasını bekleyin.
Elektrik voltajı uyarısı: Muhafazanın açılmasını gerektiren bakım işleri sadece yetkili uzman şirketler tarafından gerçekleştirilmelidir.
Not: Cihazın içinde, kullanıcı tarafından bakımı veya yağlanması gereken hiçbir parça yoktur.

TEKNİK BİLGİ

Anma Gerilimi: 220V / 50Hz
Nominal Giriş Gücü: 500W
Yüksüz Hızı: 3000r / dak
Maksimum bıçak boyutu: 55mm

ÜRÜNÜN DOĞRU YOK EDILMESİ: Bu işaret, bu ürünün AB dahilinde evsel atıklarla birlikte uzaklaştırılmaması gerektiğini göstermektedir. Denetimsiz atıkların çevreye ve insan sağlığına olası olumsuz etkilere yol açmaması amacıyla, malzeme kaynaklarının sürdürülebilir bir şekilde yeniden kullanılabilmesini sağlamak için sorumlu davranarak ürünü geri dönüştürün. Kullanılmış cihazları iade etmek için lütfen iade ve toplama sistemlerini kullanın ya da ürünü satın almış olduğunuz mağazaya başvurun. Bu kişiler ürünün çevreye dost bir şekilde geri dönüştürülmesi için teslim alabilir.

TÜKETİCİNİN SEÇİMLİK HAKLARI

Malın ayıplı olduğunun anlaşılması durumunda tüketici, 6502 sayılı Tüketicinin Korunması Hakkında Kanunun 11 inci maddesinde yer alan; Satılanı geri vermeye hazır olduğunu bildirerek sözleşmeden dönme, satılanı alıkoyup ayıp oranında satış bedelinden indirim isteme, aşırı bir masraf gerektirmediği takdirde, bütün masraşarı satıcıya ait olmak üzere satılanın ücretsiz onarılmasını isteme, imkân varsa, satılanın ayıpsız bir misli ile değiştirilmesini isteme, seçimlik haklarından birini kullanabilir. Satıcı, tüketicinin tercih ettiği bu talebi yerine getirmekle yükümlüdür.

Tüketicinin, ücretsiz onarım hakkını kullanması halinde malın; Garanti süresi içinde tekrar arızalanması, tamiri için gereken azami sürenin aşılması, tamirinin mümkün olmadığının, yetkili servis istasyonu, satıcı, üretici veya ithalatçı tarafından bir raporla belirlenmesi durumlarında; tüketici malın bedel iadesini, ayıp oranında bedel indirimini veya imkân varsa malın ayıpsız misli ile değiştirilmesini satıcıdan talep edebilir.

Satıcı, tüketicinin talebini reddedemez. Bu talebin reddi durumunda satıcı, üretici ve ithalatçı müteselsilen sorumludur. Satıcı tarafından Garanti Belgesinin verilmemesi durumunda, tüketici Gümrük ve Ticaret Bakanlığı Tüketicinin Korunması ve Piyasa Gözetimi Genel Müdürlüğüne başvurabilir.

Tüketici, çıkabilecek uyuşmazlıklarda şikayet ve itirazları konusundaki başvuruları yerleşim yerinin bulunduğu veya tüketici işleminin yapıldığı yerdeki Tüketici Hakem Heyetine veya Tüketici Mahkemesine başvurabilir.

TAŞIMA ve NAKLİYEDE DİKKAT EDİLECEK HUSUSLAR

Cihazınızı satın almış olduğunuz yerden hasarsız ve eksiksiz bir biçimde teslim aldığından emin olunuz. Aksesuar eksikliği veya cihazın hatalı depolama koşullarından dolayı kırık gibi çıkması durumlardan satıcıyı mağaza içinde anına bildiriniz. Gerekirse ürünü teslim almayınız. Ürünü teslim almanız durumunda yasal herhangi bir hak iddia etmeniz mümkün değildir.

Cihazınızı taşıma veya nakliye esnasında herhangi bir darbeye maruz bırakmayacak gerekli önlemleri alınız.

Cihazınızı kargo veya posta yoluya herhangi bir yere gönderirken mutlaka "sağlam bir koli içine" hasar görmeyecek şekilde ambalajlamasını yapınız.
Ürününüzün orjinal ambalajını satın alma tarihinden itibaren asgari 6 ay saklayınız.

ENERJİ TÜKETİMİ AÇISINDAN VERİMLİ KULLANIM

Cihazınızı kullanmadığınız zamanlar da güç kablosunu prizden çekiniz.

GÜVENLİK BİLGİLERİ

1. Elektrili cihaz ise: Tüm talimatları dikkatli bir şekilde okuyun. Açmadan önce, elektrik şebekenizin voltajının cihazın yanındaki/altındaki ürün üstü etiketinde belirtilen değerle aynı olduğundan emin olun.
2. UYARI: Islak zeminde cihazınızın elektrik kablosunun su ile temasını engelleyin.
3. Çocuklar tarafından ya da çocukların yakınında herhangi bir cihaz kullanılırken, yakın gözetim gerekir. Hiç bir zaman çocukların gözetimsiz cihaz çalıştırmasına izin vermeyin.
4. En iyi verimliliği sağlamak için cihaz kullanım talimatlarınıza uyun.
5. Cihazını sobalardan veya diğer ısı kaynaklarından uzak tutun. Isı ünitenin plastik, cam ve metal parçalarının deforme olmasına ve renk değiştirmesine neden olabilir.
6. Elektrili cihaz ise: Elektrik kablosunu prizden çekmeden önce cihazınızı gövdesindeki anahtardan kapatın. Hasarı önlemek için, lütfen fişi kabloyu çekerek değil, fişi tutarak çıkarın.
8. Bu cihaz, 8 yaşın üzerindeki çocuklar ve fiziksel, algılama veya zihinsel becerileri yeterli olmayan veya deneyimli ve bilgili olmayan kişiler tarafından, gözetim altında veya cihazın güvenli kullanımıyla ilgili talimatlar verildiği ve tehlikelerin anlaşılmasının sağlandığı koşullarda kullanılabilir.
9. Çocuklar cihazla oynamamalıdırlar.
Temizlik ve kullanıcı bakımı gözetim olmadan çocuklar tarafından yapılmamalıdır.
10. Elektrili cihaz ise: Cihazı temizlemeden ya da bakımını yapmadan önce, fiş prizden çıkarılmış olmalıdır. Pilli ise: Kapalı olmalıdır.
11. Elektrili cihaz ise: Bir uzatma kablosu kullanılması önerilmez.
12. Cihaz düzgün şekilde çalışmıyorsa, güç kaynağını kapatın ve yetkili bir servis acentesine başvurun.
13. Elektrili cihaz ise: Güç kablosu hasar görmüşse, bir tehlikeyi önlemek için üretici veya servis acentesi tarafından veya benzer yetkili servis tarafından değiştirilmelidir.
14. Elektrili cihaz ise: Cihazınızı elektrik kablosundan tutarak taşımayınız.
15. Elektrili cihaz ise: Kullanılmadığı zamanlarda fişini çıkarın. Fişi prizden çıkarmadan önce, güç düğmesini kapatın.

TR

KULLANIM HATALARINA İLİŞKİN BİLGİLER

Cihazınızı ısıtma aygıtlarına yakın yerlerde bulundurmayınız. Cihaza darbe uygulamayınız ve düşürmeyiniz. Cihazınızı nemli ve ıslak ortamlarda bulundurmayınız ve kullanmayınız.

TEKNİK DESTEK ve ÇAĞRI MERKEZİ

TR

Değerli Müşterimiz,

En uygun fiyata en iyi ürünü vermenin yanı sıra; en iyi hizmeti vermenin de önemli olduğuna inanıyoruz. Bu nedenle her türlü soru, şikayet, görüş ve önerileriniz için 0850 433 54 94 numaralı Müşteri Hizmetlerimizden bize ulaşabilirsiniz. Ayrıca en güncel teknik servislerimizin iletişim bilgilerini web sitemiz üzerinden öğrenebilirsiniz.

Müşteri Hizmetleri
0850 433 54 94

Tüketicinin Dikkatine:

Ürünlerimizle ilgili hizmetleri tam olarak alabilmek için aşağıdaki önerilere uymanızı rica ederiz:

1. Ürünü aldığınızda Garanti Belgesini mutlaka yetkili satıcınıza onaylattırınız.
2. Ürünü kullanma kılavuzunda belirtilen hususlara göre kullanınız.
3. Ürününüzle ilgili hizmet talebiniz olduğunda yukarıdaki müşteri hizmetleri numarasına başvurunuz.
4. Teknik servisteki işiniz bittiğinde "Yetkili Servis Hizmet Fişi" almayı unutmayınız. Alacağınız bu Hizmet Fişi, ileride ürününüzde meydana gelebilecek herhangi bir sorunda size yarar sağlayacaktır.

GARANTİ SÜRESİ ve KULLANIM ÖMRÜ

Bu ürünün garanti süresi 2 (iki) senedir.

T.C. Gümrük ve Ticaret Bakanlığı'nca tespit edilen kullanım ömrü 7 senedir.

BMVA
Elektronik Sanayi ve Ticaret Anonim Şirket

GARANTİ BELGESİ

TR

ÜRETİCİ VE İTHALATÇI FİRMA

Ünvanı	:	BMVA ELEKTRONİK SAN. VE TİC. A.Ş.
Adresi	:	Osmangazi Mh, 2644. Sk. No:3/2
Tel	:	Kıraç-Esenyurt / Istanbul – TURKEY
Yetkili Kişi	:	0850 433 54 94

BMVA
Elektronik Sanayi ve Ticaret Anonim Şirketi
Gültepe Mh. Türk Sk. No: 14/2 K.Çekmece/İST.
Tel: 0212 580 05 05 - Fax: 0212 580 05 15
Vergi Dairesi: K.Çekmece Vergi No: 178 076 9689
Sicil No: 987078

Ürünün Cinsi	:	DEKUPAJ TESTERE
Markası	:	Piranha
Modeli	:	PJS 5505
Teslim Tarihi ve Yeri	:	
Garanti Süresi	:	2 Yıl
Kullanım Ömrü	:	7Yıl

SATICI FİRMA

Ünvanı	:	
Adresi	:	
Tel. Fax	:	
Fatura Tarihi ve No	:	
Teslim Tarihi ve Yeri	:	
İmza ve Kaşe	:	

Bu bölüm, ürünü satın aldığınız Yetkili satıcı tarafından imzalanacak ve kaşelenecektir.
Bu belgenin hazırlanması; 6502 sayılı Tüketicinin Korunması Hakkında Kanun ve bu Kanun'a dayanılarak yürürlüğe konulan Garanti Belgesi Uygulama Esaslarına Dair Yönetmelik uyarınca hazırlanmıştır.

GARANTİ ŞARTLARI

1. Garanti süresi, malın teslim tarihinden itibaren başlar ve en az 2 yıldır.

2. Malın bütün parçaları dahil olmak üzere tamamı firmamızın garantisi kapsamındadır.

3. Malın ayıplı olduğunun anlaşılması durumunda tüketici, 6502 sayılı Tüketicinin Korunması Hakkında Kanunun 11. maddesinde yer alan;

a- Sözleşmeden dönme,

b- Satış bedelinden indirim isteme,

c- Ücretsiz onarılmasını isteme,

ç- İmkan varsa, Satılanın ayıpsız bir misli ile değiştirilmesini isteme, haklarından birini kullanabilir.

4. Malın tamir süresi 20 iş gününü geçemez. Bu süre, garanti süresi içerisinde mala ilişkin arızanın yetkili servis istasyonuna veya satıcıya bildirimi tarihinde, garanti süresi dışında ise malın yetkili servis istasyonuna teslim tarihinden itibaren başlar.

Malın arızasının 10 iş günü içerisinde giderilememesi halinde, üretici veya ithalatçı; malın tamiri tamamlanıncaya kadar, benzer özelliklere sahip başka bir malı tüketicinin kullanımına tahsis etmek zorundadır. Malın garanti süresi içerisinde arızalanması durumunda, tamirde geçen süre garanti süresine eklenir.

İş Günü: Ulusal, resmi ve dini bayram günleri ile yılbaşı, 1 Mayıs ve pazar günleri dışındaki çalışma günlerini ifade eder.

5. Tüketicinin bu haklardan ücretsiz onarım hakkını seçmesi durumunda satıcı; işçilik masrafı, değiştirilen parça bedeli ya da başka herhangi bir ad altında hiçbir ücret talep etmeksizin malın onarımını yapmak veya yaptırmakla yükümlüdür. Tüketici ücretsiz onarım hakkını üretici veya ithalatçıya karşı da kullanabilir. Satıcı, üretici ve ithalatçı tüketicinin bu hakkını kullanmasından müteselsilen sorumludur.

6. Garanti uygulaması sırasında değiştirilen malın garanti süresi, satın alınan malın kalan garanti süresi ile sınırlıdır.

7. Malın kullanma kılavuzunda yer alan hususlara aykırı kullanılmasından kaynaklanan arızalar garanti kapsamı dışındadır.

8. Tüketicinin, ücretsiz onarım hakkını kullanması halinde malın;

Garanti süresi içinde tekrar arızalanması, tamiri için gereken azami sürenin aşılması, tamirinin mümkün olmadığının, yetkili servis istasyonu, satıcı, üretici veya ithalatçı tarafından bir raporla belirlenmesi durumlarında; tüketici malın bedel iadesini, ayıp oranında bedel indirimini veya imkân varsa malın ayıpsız misli ile değiştirilmesini satıcıdan talep edebilir. Satıcı, tüketicinin talebini reddedemez. Bu talebin yerine getirilmemesi durumunda satıcı, üretici ve ithalatçı müteselsilen sorumludur.

9. Tüketici, garantiden doğan haklarının kullanılması ile ilgili olarak çıkabilecek uyuşmazlıklarda yerleşim yerinin bulunduğu veya tüketici işleminin yapıldığı yerdeki Tüketici Hakem Heyetine veya Tüketici Mahkemesine başvurabilir.

10. Satıcı tarafından bu Garanti Belgesinin verilmemesi durumunda, tüketici Gümrük ve Ticaret Bakanlığı Tüketicinin Korunması ve Piyasa Gözetimi Genel Müdürlüğüne başvurabilir.

Yukarıdaki hükümler sadece tarafı tüketici olan satışlarda uygulanır.

Tüketici: Ticari veya mesleki olmayan amaçlarla hareket eden gerçek veya tüzel kişidir.

Ürünün doğru yok edilmesi.

Bu işaret, bu ürünün AB dahilinde evsel atıklarla birlikte uzaklaştırılmaması gerektiğini göstermektedir. Denetimsiz atıkların çevreye ve insan sağlığına olası olumsuz etkilere yol açmaması amacıyla, malzeme kaynaklarının sürdürülebilir bir şekilde yeniden kullanılabilmesini sağlamak için sorumlu davranarak ürünü geri dönüştürün. Kullanılmış cihazları iade etmek için lütfen iade ve toplama sistemlerini kullanın ya da ürünü satın almış olduğunuz mağazaya başvurun. Bu kişiler ürünün çevreye dost bir şekilde geri dönüştürülmesi için teslim alabilir.

Correct Disposal of this product

This marking indicates that this product should not be disposed with other household wastes throughout the EU. To prevent possible harm to the environment or human health from uncontrolled waste disposal, recycle it responsibly to promote the sustainable reuse of material resources. To return your used device, please use the return and collection systems or contact the retailer where the product was purchased. They can take this product for environmental safe recycling.

Bu kullanma kılavuzu çevreye zarar vermeyecek ve geri dönüşüme uygun olacak şekilde üretilmiştir.

Bu kılavuz 6502 sayılı kanun ve tanıtma - kullanma kılavuzu yönetmeliğine uygun olarak düzenlenmiştir.

Bu garanti belgesindeki olabilecek tipografik yazım veya baskı hatalarından BMVA sorumlu değildir.

Kılavuzu okumadan cihazı çalıştırmayınız!
Do not operate the device without reading the manual!

Koruyucu eldiven takınız
Wear protective gloves

Ayak koruması kullanın
Wear foot protection

Koruyucu gözlük takınız
Wear safety glasses

Baş koruması kullanın
Wear head protection

Koruyucu kulaklık takınız
Wear hearing protection

Koruyucu maske takın
Wear a protective mask

Koruyucu giysi giyiniz
Wear protective clothing

Piranha™

Manufacturer-Importer / Üretici-İthalatçı Firma:
Piranha Bilisim Teknolojileri A.Ş. adına BMVA Elektronik San. ve Tic. A.Ş. tarafından üretilmiştir.
Osmangazi Mah. 2644 Sk. No:3 Kıraç / Esenyurt, Istanbul -Türkiye / 0850 433 54 94 - Made in China - Menşei Çin

Bu cihaz EEE ve AEEE yönetmeliğine uygundur.
This device appropriate for regulations according to Waste Electrical and Electronic Equipment (WEEE).

Do not operate device without reading the manual.
Cihazınızı kullanma kılavuzunu okumadan çalıştırmayınız.

© 2020 Piranha. Tüm hakları saklıdır. Diğer tüm logo ve markalar sahiplerine aittir. Yazım ve baskı hatalarından BMVA sorumlu değildir. *© 2020 Piranha. All rights reserved. All other trademarks and signs are property of their owners. BMVA is not responsible for printing and composing mistakes.*