kiwi

KSC-4217

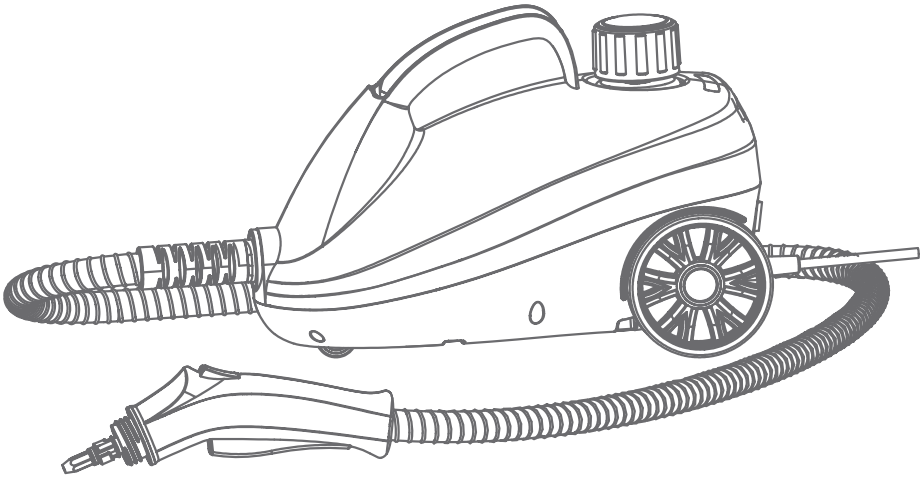

EN	Instruction Manual	Steam Cleaner
FR	Mode D'emploi	Nettoyeur À Vapeur
DE	Bedienungsanleitung	Dampfreiniger
IT	Manuale Utente	Pulitore A Vapore
ES	Manual Del Uso	Limpiador A Vapor
PT	Manual De Utilizador	Limpador A Vapor
TR	Kullanım Kılavuzu	Buharlı Temizleyici
	Garanti Belgesi	

EN

IMPORTANT SAFETY INSTRUCTIONS

• By ignoring the safety instructions the manufacturer cannot be held responsible for the damage. • If the supply cord is damaged, it must be replaced by the manufacturer, its service agent or similarly qualified persons in order to avoid a hazard. • Never move the appliance by pulling from the cord and make sure the cord cannot become entangled. • The appliance must be placed on a stable, level surface. • This appliance is only to be used for household purposes and only for the purpose it is made for. • This appliance shall not be used by children from 0 to 8 years old. This appliance can be used by children aged from 8 years old and above and persons with reduced physical, sensory or mental capabilities or lack of experience and knowledge if they have been given supervision or instruction concerning the use of the appliance in a safe way and understand the hazards involved. Children shall not play with the appliance. Keep the appliance and its cord out of reach of children aged less than 8 years old. Cleaning and user maintenance shall not be made by children unless they are older than 8 and supervised. • To protect yourself against an electric shock, do not immerse the cord, plug or appliance in the water or any other liquid. • Keep the appliance and its cord out of reach of children less than 8 years of age when it is energized or cooling down. • Unplug the appliance from the socket when you are not using it. • The liquid or steam must not be directed towards equipment containing electrical components, such as the interior of ovens. • The filling aperture must not be opened during use; the plug must be removed from the socket-outlet before the water reservoir is filled with water.

• Warning: there is risk of scalding if you touch the device or you are close to it.

PARTS DESCRIPTION

1. Main body upper
2. Safety valve
3. Power cord.
4. Power switch
5. Indicator light
6. Wheel
7. Small steam nozzle
8. Children lock
9. Steam release button
10. Hose
11. Wiper clamp
12. Floor brush body
13. Nylon brush
14. Extension tube uppeer
15. Extension tube down
16. Cooper brush
17. Ironing brush
18. Window brush
19. Bent nozzle
20. Funnel
21. Measuring cup
22. Cloth for ironing brush
23. Cloth for floor brush

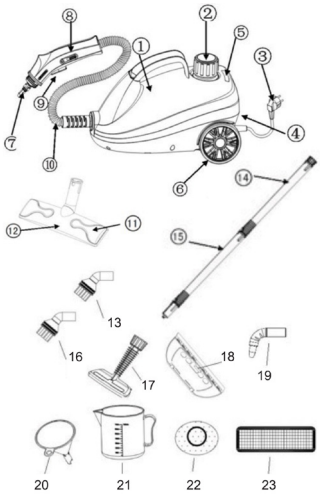

Technical Data:
AC220-240V,50/60Hz, 2000W
Water capacity: 1000ml

BEFORE THE FIRST USE

• Remove the safety cap and fill the steam cleaner with water.
• Screw on the safety lock.
• Insert the mains plug.
• Green and orange control lights come on.
• Wait for the orange control lamp to go out.
• Connect the accessories to the steam gun.
• The steam cleaner is ready for operation.

USE

• Cleaning coated or polished surfaces
Doors, parquet floors, kitchen cabinets, furniture etc. When cleaning painted or plastic-coated surfaces, the protective substance, polish or paint on the surface may dissolve or stains may occur. Before cleaning these surfaces, briefly steam a piece of cloth and wipe the surfaces with this cloth.
ATTENTION
Do not direct the steam towards glued edges as the glue may dissolve. Do not use the appliance to clean unvarnished wooden or parquet floors.

• Cleaning the laundry:
Before using the steam cleaner, test the machine on an inconspicuous part of the textile surface: first emit steam, then dry it and then check the change in color and shape.

• Cleaning the windows
At low temperatures, especially in winter, warm the windows by lightly spraying steam over the entire glass surface. In this way, tensions on the surface that could cause the glass to break are prevented.
Then, clean the window surface with the hand nozzle and cover. Use a window squeegee to remove water or wipe the surfaces dry.
ATTENTION
To avoid damage, do not direct the steam towards the varnished areas of the window frame.

• Cleaning the floorboards:
It is recommended to sweep or vacuum the floor before using the steam cleaner. In this way, dirt/loose particles from the floor are removed before wet cleaning.

You can use the steam gun without accessories,
For example:
– To remove odors and folds from hanging clothing items by spraying steam from a distance of 10-20 cm.
– Removing dust on plants. Maintain a distance of 20-40 cm at this time.
– To wipe dust damply by briefly spraying steam on a cloth and wiping the furniture with it.

REFILL WATER DURING OPERATION

If the amount of steam decreases during operation and then no steam comes out, water must be added to the boiler.
Unplug the device from the socket.
Press the steam lever until no steam is sprayed out. Thus, the pressure in the tank of the device disappears completely.
Remove the safety lock from the device.
Fill clean purified water into the tank.
Screw the safety lock back onto the device.
Plug the power plug into the socket.
The red Heater control light will turn green in about 7 minutes.
The steam cleaner is ready for operation.

CLEANING AND MAINTENANCE

• When cleaning is finished, unplug the power cord.
• Press the steam button to release the pressure until no steam comes out.
• Release the steam slowly until no more steam comes out. Then, make sure the machine cools down for about five minutes.
• Drain any remaining water from the tank and clean the outer surface with a piece of dry cloth.
note
If you always use distilled water, there is no need to descale the device.

GUIDELINES FOR PROTECTION OF THE ENVIRONMENT
This appliance should not be put into the domestic garbage at the end of its durability, but must be taken to a central point for the recycling of electric and electronic domestic appliances. This symbol on the appliance, instruction manual and packaging puts your attention to this important issue. The materials used in this appliance can be recycled. By recycling used domestic appliances you contribute to foment the protection of our environment. Ask your local authorities for information regarding the point of recollection.

FR

INSTRUCTIONS DE SÉCURITÉ IMPORTANTES

• Si vous ignorez les instructions de sécurité, le fabricant ne saurait être tenu responsable des dommages. • Si le cordon d'alimentation est endommagé, il doit être remplacé par le fabricant, son réparateur ou des personnes qualifiées afin d'éviter tout risque. • Ne déplacez jamais l'appareil en tirant sur le cordon et veillez à ce que ce dernier ne soit pas entortillé. • L'appareil doit être posé sur une surface stable et nivelée. • Cet appareil est uniquement destiné à des utilisations domestiques et seulement dans le but pour lequel il est fabriqué. • L'appareil ne doit pas être utilisé par des enfants de moins de 8 ans. Cet appareil peut être utilisé par des enfants à partir de 8 ans sous le contrôle d'un adulte. Cet appareil ne doit pas être utilisé par des personnes dont les capacités physiques, sensorielles ou mentales sont réduites ou manquant d'expérience et de connaissance, sauf si elles sont surveillées ou si elles ont reçu des instructions pour utiliser cet appareil en toute sécurité en étant conscientes des dangers liés. Les enfants ne doivent pas jouer avec l'appareil. Maintenez l'appareil et son cordon d'alimentation hors de portée des enfants de moins de 8 ans. Le nettoyage et la maintenance utilisateur ne doivent pas être confiés à des enfants sauf s'ils ont 8 ans ou plus et sous surveillance d'un adulte. • Afin de vous éviter un choc électrique, n'immergez pas le cordon, la prise ou l'appareil dans de l'eau ou autre liquide . • Conservez l'appareil et son cordon hors de portée des enfants de moins de 8 ans lorsqu'il est sous tension ou qu'il refroidit. • Débranchez l'appareil de la prise lorsqu'il n'est pas utilisé. • Éviter de diriger le liquide ou la vapeur vers des équipements contenant des composants électriques, tel que l'intérieur des fours. • N'ouvrez pas l'ouverture de remplissage pendant utilisation ; il faut débrancher la prise électrique avant de remplir le réservoir d'eau.

• Attention : Vous risquez de vous brûler si vous touchez l'appareil.

DESCRIPTION DES PIÈCES

1. Partie supérieure du corps principal
2. Soupape de sécurité
3. Cordon d'alimentation.
4. Interrupteur d'alimentation
5. Voyant lumineux
6. Roue
7. Petite buse à vapeur
8. Sécurité enfants
9. Bouton de libération de vapeur
10. Tuyau
11. Pince d'essuie-glace
12. Corps de brosse à plancher
13. Brosse en nylon
14. Tube de rallonge supérieur
15. Tube de rallonge inférieur
16. Brosse en cuivre
17. Brosse à repasser
18. Brosse à vitres
19. Buse coudée
20. Entonnoir
21. Verre doseur
22. Chiffon pour brosse à repasser
23. Chiffon pour brosse à plancher

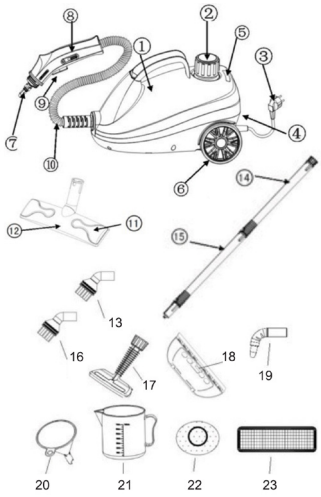

Données techniques :
AC220-240V,50/60Hz, 2000W
Capacité en eau : 1000ml

AVANT LA PREMIÈRE UTILISATION

• Retirez le bouchon de sécurité et remplissez le nettoyeur vapeur avec de l'eau.
• Vissez le verrou de sécurité.
• Insérez la fiche secteur.
• Les voyants de contrôle vert et orange s'allument.
• Attendez que le voyant de contrôle orange s'éteigne.
• Connectez les accessoires au pistolet à vapeur.
• Le nettoyeur vapeur est prêt à fonctionner.

UTILISATION

• Nettoyage des surfaces enduites ou polies
Portes, parquets, armoires de cuisine, meubles etc. Lors du nettoyage de surfaces peintes ou plastifiées, la substance protectrice, le vernis ou la peinture présents sur la surface peuvent se dissoudre ou des taches peuvent apparaître. Avant de nettoyer ces surfaces, vaporisez brièvement un morceau de chiffon et essuyez les surfaces avec ce chiffon.
ATTENTION
Ne dirigez pas la vapeur vers les bords collés car la colle pourrait se dissoudre. N'utilisez pas l'appareil pour nettoyer des sols en bois ou du parquet non vernis.

• Nettoyage du linge :
Avant d'utiliser le nettoyeur vapeur, testez la machine sur une partie peu visible de la surface textile : émettez d'abord de la vapeur, puis séchez-la puis vérifiez le changement de couleur et de forme.

• Nettoyage des fenêtres
À basse température, surtout en hiver, réchauffez les fenêtres en pulvérisant légèrement de la vapeur sur toute la surface vitrée. De cette manière, on évite les tensions sur la surface qui pourraient provoquer la rupture du verre.
Ensuite, nettoyez la surface de la fenêtre avec la buse manuelle et le couvercle. Utilisez une raclette à vitres pour éliminer l'eau ou essuyez les surfaces.
ATTENTION
Pour éviter tout dommage, ne dirigez pas la vapeur vers les zones vernies du cadre de la fenêtre.

• Nettoyage des lames de parquet :
Il est recommandé de balayer ou d'aspirer le sol avant d'utiliser le nettoyeur vapeur. De cette manière, la saleté et les particules libres du sol sont éliminées avant le nettoyage humide.

Vous pouvez utiliser le pistolet à vapeur sans accessoires,
Par exemple:
– Éliminer les odeurs et les plis des vêtements suspendus en pulvérisant de la vapeur à une distance de 10 à 20 cm.
– Dépoussiérer les plantes. Maintenez une distance de 20 à 40 cm à ce moment-là.
– Essuyer la poussière humidement en vaporisant brièvement de la vapeur sur un chiffon et en essuyant les meubles avec.

RÉAPPROVISIONNEMENT EN EAU DURANT L'UTILISATION

Si la quantité de vapeur diminue pendant le fonctionnement et qu'aucune vapeur ne sort, de l'eau doit être ajoutée à la chaudière.
Débranchez l'appareil de la prise.
Appuyez sur le levier de vapeur jusqu'à ce qu'aucune vapeur ne soit projetée. Ainsi, la pression dans le réservoir de l'appareil disparaît complètement.
Retirez le verrou de sécurité de l'appareil.
Remplissez de l'eau propre et purifiée dans le réservoir.
Revissez le verrou de sécurité sur l'appareil.
Branchez la fiche d'alimentation dans la prise.
Le voyant de contrôle du chauffage rouge deviendra vert dans environ 7 minutes.
Le nettoyeur vapeur est prêt à fonctionner.

NETTOYAGE

• Une fois le nettoyage terminé, débranchez le cordon d'alimentation.
• Appuyez sur le bouton vapeur pour relâcher la pression jusqu'à ce qu'aucune vapeur ne sorte.
• Libérez lentement la vapeur jusqu'à ce qu'il n'y ait plus de vapeur qui sorte. Ensuite, assurez-vous que la machine refroidit pendant environ cinq minutes.
• Videz toute eau restante du réservoir et nettoyez la surface extérieure avec un morceau de chiffon sec.
note
Si vous utilisez toujours de l'eau distillée, il n'est pas nécessaire de détartrer l'appareil.

DIRECTIVES POUR LA PROTECTION DE L'ENVIRONNEMENT
Cet appareil ne doit pas être jeté aux ordures ménagères à la fin de sa durée de vie, mais doit être rendu à un centre de recyclage d'appareils ménagers électriques et électroniques. Ce symbole sur l'appareil, La notice d'emploi et l'emballage attirent votre attention sur ce sujet important. Composants utilisés dans cet appareil sont recyclables. En recyclant les appareils ménagers. Usagés, vous contribuez à un apport important à la protection de notre environnement. Adressez vous aux autorités locales pour des renseignements concernant le centre de recyclage.

WICHTIGE SICHERHEITSVORKEHRUNGEN

• Beim Ignorieren der Sicherheitshinweise kann der Hersteller nicht für Schäden haftbar gemacht werden. • Ist das Netzkabel beschädigt, muss es vom Hersteller, dem Kundendienst oder ähnlich qualifizierten Personen ersetzt werden, um Gefahren zu vermeiden. • Bewegen Sie das Gerät niemals durch Ziehen am Kabel, und stellen Sie sicher, dass sich das Kabel nicht verwickelt. • Das Gerät muss auf einer ebenen, stabilen Fläche platziert werden. • Dieses Gerät darf nur für den Haushaltsgebrauch und nur für den Zweck benutzt werden, für den es hergestellt wurde. • Dieses Gerät darf nicht von Kindern bis zu 8 Jahren verwendet werden. Dieses Gerät darf von Kindern ab 8 Jahren verwendet werden, wenn sie dabei kontinuierlich beaufsichtigt werden. Dieses Gerät darf von Personen mit eingeschränkten körperlichen, sensorischen oder geistigen Fähigkeiten oder einem Mangel an Erfahrung und Kenntnissen verwendet werden, sofern diese Personen beaufsichtigt oder über den sicheren Gebrauch des Geräts unterrichtet wurden und die damit verbundenen Gefahren verstanden haben. Kinder dürfen mit dem Gerät nicht spielen. Halten Sie das Gerät und sein Anschlusskabel außerhalb der Reichweite von Kindern unter 8 Jahren. Reinigungs- und Wartungsarbeiten dürfen nicht von Kindern vorgenommen werden, es sei denn, sie sind älter als 8 und werden beaufsichtigt. • Tauchen Sie zum Schutz vor einem Stromschlag das Kabel, den Stecker oder das Gerät niemals in Wasser oder sonstige Flüssigkeiten. • Halten Sie das Gerät und sein Kabel von Kindern unter 8 Jahren fern, wenn es eingeschaltet ist oder abkühlt. • Trennen Sie das Gerät vom Strom, wenn Sie es nicht verwenden. • Flüssigkeit oder Dampf darf nicht auf Geräte mit elektrischen Komponenten gerichtet werden, wie z. B. auf den Innenraum eines Ofens. • Die Einfüllöffnung darf während des Gebrauchs nicht geöffnet werden; der Netzstecker muss aus der Steckdose gezogen werden, bevor der Wasserbehälter mit Wasser befüllt wird • Warnung: Berührung oder Annäherung birgt Verbrennungsgefahr

DE

TEILEBESCHREIBUNG

1. Hauptkörper oben
2. Sicherheitsventil
3. Netzkabel.
4. Netzschalter
5. Kontrollleuchte
6. Rad
7. Kleine Dampfdüse
8. Kindersicherung
9. Dampfablasstaste
10. Schlauch
11. Wischerklemme
12. Bodenbürstenkörper
13. Nylonbürste
14. Verlängerungsrohr oben
15. Verlängerungsrohr unten
16. Kupferbürste
17. Bügelbürste
18. Fensterbürste
19. Gebogene Düse
20. Trichter
21. Messbecher
22. Tuch für Bügelbürste
23. Tuch für Bodenbürste

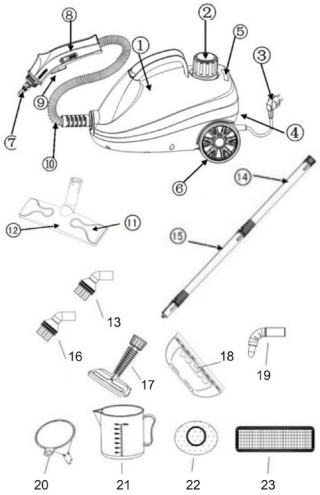

Technische Daten:
AC220-240V,50/60Hz, 2000W
Wasserkapazität: 1000ml

VOR DER ERSTEN INBETRIEBNAHME

• Entfernen Sie die Sicherheitskappe und füllen Sie den Dampfreiniger mit Wasser.
• Sicherheitsverriegelung anschrauben.
• Netzstecker einstecken.
• Grüne und orangefarbene Kontrollleuchten leuchten auf.
• Warten Sie, bis die orangefarbene Kontrollleuchte erlischt.
• Schließen Sie das Zubehör an die Dampfpistole an.
• Der Dampfreiniger ist betriebsbereit.

GEBRAUCH

• Reinigen beschichteter oder polierter Oberflächen
Türen, Parkettböden, Küchenschränke, Möbel usw. Bei der Reinigung von lackierten oder kunststoffbeschichteten Oberflächen kann es dazu kommen, dass sich die Schutzsubstanz, Politur oder Farbe auf der Oberfläche löst oder Flecken entstehen. Bevor Sie diese Flächen reinigen, dämpfen Sie kurz ein Tuch und wischen Sie damit die Flächen ab.
AUFMERKSAMKEIT
Richten Sie den Dampf nicht auf die Klebekanten, da sich der Kleber sonst auflösen kann. Verwenden Sie das Gerät nicht zum Reinigen von unlackierten Holz- oder Parkettböden.

• Reinigung der Wäsche:
Bevor Sie den Dampfreiniger verwenden, testen Sie das Gerät an einer unauffälligen Stelle der Textiloberfläche: Zuerst Dampf ausstoßen, dann trocknen und anschließend die Farb- und Formveränderung prüfen.

• Die Fenster putzen
Bei niedrigen Temperaturen, insbesondere im Winter, wärmen Sie die Fenster, indem Sie leicht Dampf über die gesamte Glasoberfläche sprühen. Auf diese Weise werden Spannungen an der Oberfläche verhindert, die zum Bruch des Glases führen könnten.
Reinigen Sie anschließend die Fensteroberfläche mit der Handdüse und der Abdeckung. Entfernen Sie Wasser mit einem Fensterabzieher oder wischen Sie die Oberflächen trocken.
AUFMERKSAMKEIT
Um Schäden zu vermeiden, richten Sie den Dampf nicht auf die lackierten Bereiche des Fensterrahmens.

• Reinigung der Dielen:
Es wird empfohlen, den Boden zu fegen oder abzusaugen, bevor Sie den Dampfreiniger verwenden. Auf diese Weise werden vor der Nassreinigung Schmutz/lose Partikel vom Boden entfernt.

Sie können die Dampfpistole ohne Zubehör verwenden,
Zum Beispiel:
– Zum Entfernen von Gerüchen und Falten aus hängenden Kleidungsstücken durch Aufsprühen von Dampf aus einer Entfernung von 10–20 cm.
– Staub von Pflanzen entfernen. Halten Sie zu diesem Zeitpunkt einen Abstand von 20-40 cm ein.
– Staub feucht abwischen, indem man kurz Dampf auf ein Tuch sprüht und damit die Möbel abwischt.

WASSER WÄHREND GEBRAUCH NACHFÜLLEN

Wenn die Dampfmenge während des Betriebs abnimmt und dann kein Dampf mehr austritt, muss Wasser in den Kessel nachgefüllt werden.
Trennen Sie das Gerät von der Steckdose.
Drücken Sie den Dampfhebel, bis kein Dampf mehr austritt. Dadurch verschwindet der Druck im Tank des Gerätes vollständig.
Entfernen Sie die Sicherheitsverriegelung vom Gerät.
Füllen Sie sauberes, gereinigtes Wasser in den Tank.
Schrauben Sie den Sicherheitsverschluss wieder auf das Gerät.
Stecken Sie den Netzstecker in die Steckdose.
Die rote Heizungskontrollleuchte wechselt nach etwa 7 Minuten zu grün.
Der Dampfreiniger ist betriebsbereit.

REINIGUNG UND PFLEGE

• Wenn die Reinigung abgeschlossen ist, ziehen Sie das Netzkabel ab.
• Drücken Sie die Dampftaste, um den Druck abzubauen, bis kein Dampf mehr austritt.
• Lassen Sie den Dampf langsam ab, bis kein Dampf mehr austritt. Stellen Sie dann sicher, dass die Maschine etwa fünf Minuten lang abkühlt.
• Lassen Sie das restliche Wasser aus dem Tank ab und reinigen Sie die Außenfläche mit einem trockenen Tuch.
Notiz
Wenn Sie immer destilliertes Wasser verwenden, ist eine Entkalkung des Geräts nicht erforderlich.

UMWELTSCHUTZRICHTLINIEN
Dieses gerät darf am ende seiner lebensdauer nicht im hausmüll entsorgt werden, sondern muss an einer zentralen sammelstelle für das recycling von elektrischen und elektronischen haushaltsgeräten abgegeben werden. Dieses symbol auf dem gerät, der bedienungsanweisung und der verpackung lenkt ihre aufmerksamkeit auf diesen wichtigen fakt. Das bei diesem gerät verwendete material kann recycled werden. Durch das recyclen gebrauchter haushaltgeräte leisten sie einen wichtigen beitrag zum umweltschutz. Fragen sie ihre örtliche behörde nach informationen bezüglich einer sammelstelle.

ISTRUZIONI IMPORTANTI PER LA SICUREZZA

• Il produttore non è responsabile di eventuali danni e lesioni conseguenti alla mancata osservanza delle istruzioni di sicurezza. • Se il cavo di alimentazione è danneggiato, deve essere sostituito dal produttore, da un addetto all'assistenza o da personale con qualifiche analoghe per evitare rischi. • Non spostare mai l'apparecchio tirandolo per il cavo e controllare che il cavo non possa rimanere impigliato. • Collocare l'apparecchio su una superficie stabile e piana. • Questo apparecchio è destinato a un uso esclusivamente domestico e deve essere utilizzato soltanto per gli scopi previsti. • L'apparecchio non deve essere utilizzato da bambini di età compresa fra 0 e 8 anni. L'apparecchio può essere utilizzato da bambini di almeno 8 anni sotto costante supervisione. L'apparecchio può essere utilizzato da persone con ridotte capacità fisiche, sensoriali, mentali o con mancanza di esperienza e conoscenza sotto supervisione o con adeguate istruzioni riguardo all'uso dell'apparecchio in modo sicuro e alla comprensione dei rischi impliciti. I bambini non devono giocare con l'apparecchio. Mantenere l'apparecchio e il relativo cavo fuori dalla portata dei bambini di età inferiore agli 8 anni. I bambini non devono eseguire interventi di manutenzione e pulizia almeno che non abbiano più di 8 anni e non siano controllati. • Per proteggersi dalle scosse elettriche, non immergere il cavo, la spina o l'apparecchio nell'acqua né in qualsiasi altro liquido. • Tenere l'apparecchio e il relativo cavo lontano dalla portata dei bambini di età inferiore agli 8 anni quando è alimentato o si sta raffreddando. • Sfilare la spina dalla presa quando non si utilizza l'apparecchio. • Il liquido o il vapore non devono essere diretti verso attrezzature contenenti componenti elettrici, come l'interno di forni. • L'apertura di riempimento non deve essere aperta durante l'uso; rimuovere il tappo dall'uscita presa prima di riempire d'acqua il serbatoio. • Non toccare o avvicinarsi al dispositivo: pericolo di ustioni.

IT

DESCRIZIONE DELLE PARTI

1. Corpo principale superiore
2. Valvola di sicurezza
3. Cavo di alimentazione.
4. Interruttore di alimentazione
5. Spia luminosa
6. Ruota
7. Ugello vapore piccolo
8. Blocco bambini
9. Pulsante di rilascio vapore
10. Tubo flessibile
11. Morsetto tergicristallo
12. Corpo spazzola per pavimenti
13. Spazzola in nylon
14. Tubo di prolunga superiore
15. Tubo di prolunga inferiore
16. Spazzola Cooper
17. Spazzola per stirare
18. Spazzola per finestre
19. Ugello piegato
20. Imbuto
21. Misurino
22. Panno per spazzola per stirare
23. Panno per spazzola per pavimenti

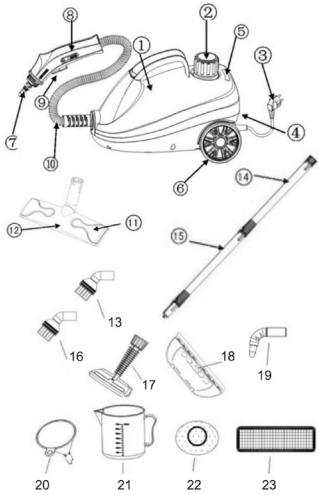

Dati tecnici:
AC220-240V,50/60Hz, 2000W
Capacità dell'acqua: 1000ml

PRIMA DEL PRIMO UTILIZZO

• Togliere il tappo di sicurezza e riempire d'acqua la pulitrice a vapore.
• Avvitare la chiusura di sicurezza.
• Inserire la spina di rete.
• Le spie di controllo verde e arancione si accendono.
• Attendere che la spia di controllo arancione si spenga.
• Collegare gli accessori alla pistola vapore.
• Il pulitore a vapore è pronto per l'uso.

UTILIZZO

• Pulizia di superfici rivestite o lucidate
Porte, pavimenti in parquet, mobili da cucina, mobili, ecc. Quando si puliscono superfici verniciate o rivestite in plastica, la sostanza protettiva, il lucidante o la vernice sulla superficie potrebbero dissolversi o potrebbero formarsi macchie. Prima di pulire queste superfici, vaporizzare brevemente un panno e pulire le superfici con questo panno.
ATTENZIONE
Non dirigere il vapore verso i bordi incollati poiché la colla potrebbe sciogliersi. Non utilizzare l'apparecchio per pulire pavimenti in legno o parquet non verniciati.

• Pulizia della biancheria:
Prima di utilizzare il pulitore a vapore, testare la macchina su una parte poco visibile della superficie tessile: prima emettere vapore, poi asciugarla e infine verificare il cambiamento di colore e forma.

• Pulizia delle finestre
Con temperature basse, soprattutto in inverno, riscaldare i vetri spruzzando leggermente vapore su tutta la superficie vetrata. In questo modo si evitano tensioni sulla superficie che potrebbero causare la rottura del vetro.
Quindi, pulire la superficie della finestra con la bocchetta manuale e il coperchio. Utilizzare una spatola per finestre per rimuovere l'acqua o asciugare le superfici.
ATTENZIONE
Per evitare danni, non dirigere il vapore verso le zone verniciate del serramento.

• Pulizia delle assi del pavimento:
Si consiglia di spazzare o aspirare il pavimento prima di utilizzare la pulitrice a vapore. In questo modo, lo sporco/particelle staccate dal pavimento vengono rimosse prima della pulizia a umido.

È possibile utilizzare la pistola a vapore senza accessori,
Per esempio:
– Per eliminare odori e pieghe da capi di abbigliamento appesi spruzzando vapore da una distanza di 10-20 cm.
– Rimozione della polvere sulle piante. Mantenere una distanza di 20-40 cm in questo momento.
– Per rimuovere la polvere in modo umido spruzzando brevemente vapore su un panno e passandolo sui mobili.

RIEMPIRE L'ACQUA DURANTE LE OPERAZIONI

Se durante il funzionamento la quantità di vapore diminuisce e poi non esce più vapore, è necessario aggiungere acqua alla caldaia.
Scollegare il dispositivo dalla presa.
Premere la leva vapore finché non fuoriesce più vapore. Pertanto, la pressione nel serbatoio del dispositivo scompare completamente.
Rimuovere il blocco di sicurezza dal dispositivo.
Riempire il serbatoio con acqua pulita e purificata.
Riavvitare il blocco di sicurezza sul dispositivo.
Collegare la spina di alimentazione alla presa.
La spia rossa di controllo del riscaldatore diventerà verde tra circa 7 minuti.
Il pulitore a vapore è pronto per l'uso.

PULIZIA E MANUTENZIONE

• Al termine della pulizia, scollegare il cavo di alimentazione.
• Premere il pulsante del vapore per rilasciare la pressione finché non esce più vapore.
• Rilasciare lentamente il vapore finché non esce più vapore. Quindi, assicurarsi che la macchina si raffreddi per circa cinque minuti.
• Scaricare l'eventuale acqua residua dal serbatoio e pulire la superficie esterna con un panno asciutto.
Nota
Se utilizzi sempre acqua distillata non è necessario decalcificare il dispositivo.

LINEE GUIDA PER LA PROTEZIONE AMBIENTALE
Al termine del suo utilizzo questo apparecchio non deve essere gettato tra I rifiuti domestici, ma deve essere consegnato ad un punto centrale di raccolta per il riciclo delle apparecchiature elettriche ed elettroniche domestiche. Questo simbolo sull'apparecchio, il manuale di istruzioni e la confezione mettono in evidenza questo problema importante. I materiali usati in questo apparecchio possono essere riciclati. Riciclando i dispositivi domestici puoi contribuire alla protezione del nostro ambiente. Contattare le autorità locali per informazioni in merito ai punti di raccolta.

PRECAUCIONES IMPORTANTES

• Si ignora las instrucciones de seguridad, eximirá al fabricante de toda responsabilidad por posibles daños. • Si el cable de alimentación está dañado, corresponde reemplazarlo al fabricante, al servicio técnico o a una persona de cualificación similar para evitar peligros. • Nunca mueva el aparato tirando del cable y asegúrese de que no se pueda enredar con el cable. • El aparato debe colocarse sobre una superficie estable y nivelada. • Este aparato se debe utilizar únicamente para el uso doméstico y sólo para las funciones para las que se ha diseñado. • Este aparato no debe ser utilizado por niños de 0 a 8 años. Este aparato puede ser utilizado por niños a partir de los 8 años si son supervisados de forma continua. Este aparato puede ser usado por personas con capacidades físicas, sensoriales o mentales reducidas, o falta de experiencia y conocimientos, si reciben supervisión o instrucciones sobre el uso del aparato de forma segura y comprenden los riesgos que implica. Los niños no pueden jugar con el aparato. Mantenga el aparato y el cable fuera del alcance de los niños menores de 8 años. Los niños no podrán realizar la limpieza ni el mantenimiento reservado al usuario a menos que tengan más de 8 años y cuenten con supervisión. • Para protegerse contra una descarga eléctrica, no sumerja el cable, el enchufe ni el aparato en el agua o cualquier otro líquido. • Mantenga el aparato y su cable fuera del alcance de los niños menores de 8 años cuando esté enchufado o se esté enfriando. • Desenchufe el aparato de la toma cuando no lo esté utilizando. • El líquido o vapor no debe orientarse a equipos con componentes eléctricos, como el interior de hornos. • La apertura de llenado no debe abrirse durante el uso; debe desconectar el enchufe de la toma antes de llenar el depósito con agua • Atención: tocar o estar demasiado cerca del producto implica riesgos de quemaduras

ES

DESCRIPCIÓN DE LOS COMPONENTES

Datos técnicos:
AC220-240V,50/60Hz, 2000W
Capacidad de agua: 1000ml

1. Parte superior del cuerpo principal
2. Válvula de seguridad
3. Cable de alimentación.
4. Interruptor de encendido
5. Luz indicadora
6. Rueda
7. Boquilla de vapor pequeña
8. Bloqueo para niños
9. Botón de liberación de vapor
10. Manguera
11. Abrazadera del limpiaparabrisas
12. Cuerpo del cepillo para pisos
13. Cepillo de nailon
14. Tubo de extensión superior
15. Tubo de extensión inferior
16. Cepillo de cobre
17. Cepillo para planchar
18. Cepillo para ventanas
19. Boquilla doblada
20. Embudo
21. Vaso medidor
22. Paño para cepillo para planchar
23. Paño para cepillo para pisos

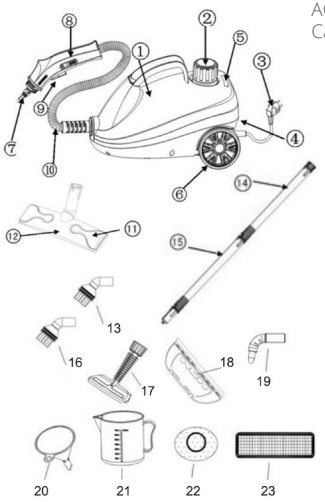

ANTES DEL PRIMER USO

• Retire la tapa de seguridad y llene el limpiador a vapor con agua.
• Atornille el bloqueo de seguridad.
• Inserte el enchufe de red.
• Se encienden las luces de control verde y naranja.
• Espere a que se apague la lámpara de control naranja.
• Conecte los accesorios a la pistola de vapor.
• El limpiador a vapor está listo para su uso.

USO

• Limpieza de superficies revestidas o pulidas
Puertas, suelos de parquet, muebles de cocina, muebles etc. Al limpiar superficies pintadas o recubiertas de plástico, la sustancia protectora, el pulimento o la pintura de la superficie pueden disolverse o pueden aparecer manchas. Antes de limpiar estas superficies, vaporice brevemente un paño y limpie las superficies con este paño.
ATENCIÓN
No dirija el vapor hacia los bordes pegados ya que el pegamento podría disolverse. No utilice el aparato para limpiar suelos de madera o parquet sin barnizar.

• Limpieza de la ropa:
Antes de utilizar el limpiador a vapor, pruebe la máquina en una parte poco visible de la superficie textil: primero emita vapor, luego séquela y luego compruebe el cambio de color y forma.

• Limpiando las ventanas
En caso de bajas temperaturas, especialmente en invierno, calentar las ventanas rociando ligeramente vapor sobre toda la superficie del cristal. De esta forma se evitan tensiones en la superficie que podrían provocar la rotura del vidrio.
Luego, limpie la superficie de la ventana con la boquilla manual y la tapa. Utilice una escobilla de goma para quitar el agua o seque las superficies con un paño.
ATENCIÓN
Para evitar daños, no dirija el vapor hacia las zonas barnizadas del marco de la ventana.

• Limpieza de las tarimas:
Se recomienda barrer o aspirar el suelo antes de utilizar el limpiador a vapor. De esta manera se elimina la suciedad y las partículas sueltas del suelo antes de la limpieza en húmedo.

Puedes utilizar la pistola de vapor sin accesorios,
Por ejemplo:
– Eliminar olores y pliegues de prendas colgadas pulverizando vapor desde una distancia de 10-20 cm.
– Eliminación de polvo de las plantas. Mantenga una distancia de 20 a 40 cm en este momento.
– Limpiar el polvo de forma húmeda pulverizando brevemente vapor sobre un paño y frotando con él los muebles.

LLENAR AGUA CON LA UNIDAD EN FUNCIONAMIENTO

Si la cantidad de vapor disminuye durante el funcionamiento y no sale vapor, se debe añadir agua a la caldera.
Desenchufe el dispositivo del enchufe.
Presione la palanca de vapor hasta que no salga vapor. Así, la presión en el tanque del dispositivo desaparece por completo.
Retire el bloqueo de seguridad del dispositivo.
Llene el tanque con agua limpia y purificada.
Vuelva a atornillar el bloqueo de seguridad en el dispositivo.
Conecte el enchufe a la toma de corriente.
La luz roja de control del calentador se volverá verde en aproximadamente 7 minutos.
El limpiador a vapor está listo para funcionar.

LIMPIEZA Y MANTENIMIENTO

• Cuando acabe de limpiar, desenchufe el cable y desconecte la fuente de alimentación. • Presione el botón de vapor para soltar la presión hasta que no salga más vapor. • Desatornille lentamente el tapón de seguridad pero no la quite y el vapor restante saldrá suavemente hasta que no salga más vapor. Después asegúrese de dejar enfriar la máquina durante aproximadamente cinco minutos. Por último, quite la tapa de seguridad. • Vacíe el agua restante del depósito y limpie la superficie externa con un paño seco. • Por último, vuelva a colocar el tapón de seguridad y apriételo firmemente.

NORMAS DE PROTECCIÓN DEL MEDIOAMBIENTE
Este aparato no se debe desechar con los residuos domésticos cuando finalice su durabilidad, sino que se debe llevar a un centro de reciclaje de aparatos eléctricos y electrónicos domésticos. Este símbolo en el aparato, manual de instrucciones y embalaje le avisa de este aspecto importante. Los materiales utilizados en este aparato se pueden reciclar. Mediante el reciclaje de electrodomésticos, usted contribuye a fomentar la protección del medioambiente. Consulte a sus autoridades locales para obtener información acerca del punto de recogida.

CUIDADOS IMPORTANTES

• Il produttore non è responsabile di eventuali danni e lesioni conseguenti alla mancata osservanza delle istruzioni di sicurezza. • Se il cavo di alimentazione è danneggiato, deve essere sostituito dal produttore, da un addetto all'assistenza o da personale con qualifiche analoghe per evitare rischi. • Non spostare mai l'apparecchio tirandolo per il cavo e controllare che il cavo non possa rimanere impigliato. • Collocare l'apparecchio su una superficie stabile e piana. • Questo apparecchio è destinato a un uso esclusivamente domestico e deve essere utilizzato soltanto per gli scopi previsti. • L'apparecchio non deve essere utilizzato da bambini di età compresa fra 0 e 8 anni. L'apparecchio può essere utilizzato da bambini di almeno 8 anni sotto costante supervisione. L'apparecchio può essere utilizzato da persone con ridotte capacità fisiche, sensoriali, mentali o con mancanza di esperienza e conoscenza sotto supervisione o con adeguate istruzioni riguardo all'uso dell'apparecchio in modo sicuro e alla comprensione dei rischi impliciti. I bambini non devono giocare con l'apparecchio. Mantenere l'apparecchio e il relativo cavo fuori dalla portata dei bambini di età inferiore agli 8 anni. I bambini non devono eseguire interventi di manutenzione e pulizia almeno che non abbiano più di 8 anni e non siano controllati. • Per proteggersi dalle scosse elettriche, non immergere il cavo, la spina o l'apparecchio nell'acqua né in qualsiasi altro liquido. • Tenere l'apparecchio e il relativo cavo lontano dalla portata dei bambini di età inferiore agli 8 anni quando è alimentato o si sta raffreddando. •Desligue o aparelho da tomada quando não o estiver a utilizar. •O líquido ou vapor não deve ser direccionado para equipamento que contenha componentes eléctricos, como o interior de fornos. •A abertura de enchimento não deve ser aberta durante a utilização, a ficha deve ser removida da tomada eléctrica antes de encher o reservatório de água • Aviso: tocar ou estar próximo pode provocar perigo de escaldão

PT

DESCRIÇÃO DAS PEÇAS

1. Parte superior do corpo principal
2. Válvula de segurança
3.º Cabo de alimentação.
4. Interruptor de alimentação
5. Luz indicadora
6. Roda
7. Pequeno bico de vapor
8. Travão para crianças
9. Botão de libertação de vapor
10. Mangueira
11. Grampo do limpa-vidros
12. Corpo da escova de pavimento
13. Escova de nylon
14. Tubo de extensão superior
15. Tubo de extensão para baixo
16. Pincel de cobre
17. Escova de engomar
18. Escova de janela
19.º Bico torto
20. Funil
21. Copo medidor
22. Pano para escova de engomar
23. Pano para escova de chão

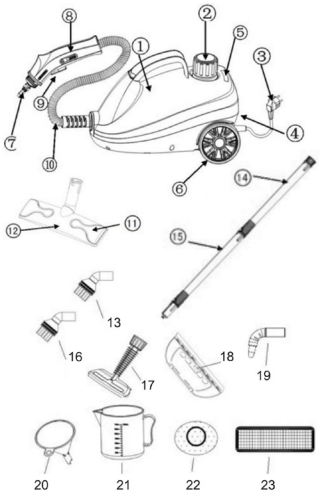

Dados Técnicos:
AC220-240V,50/60Hz, 2000W
Capacidade de água: 1000ml

ANTES PRIMEIRA UTILIZAÇÃO

• Retire a tampa de segurança e encha a máquina de limpeza a vapor com água.
• Aparafuse a trava de segurança.
• Insira a ficha de rede.
• As luzes de controle verde e laranja acendem.
• Aguarde que a lâmpada de controle laranja se apague.
• Conecte os acessórios à pistola de vapor.
• A máquina de limpeza a vapor está pronta para funcionar.

UTILIZAÇÃO

• Limpeza de superfícies revestidas ou polidas
Portas, pisos em parquet, armários de cozinha, móveis etc. Ao limpar superfícies pintadas ou revestidas de plástico, a substância protetora, o polimento ou a tinta da superfície podem se dissolver ou podem ocorrer manchas. Antes de limpar essas superfícies, vaporize brevemente um pedaço de pano e limpe as superfícies com este pano.
ATENÇÃO
Não direcione o vapor para as bordas coladas, pois a cola pode se dissolver. Não utilize o aparelho para limpar pisos de madeira ou parquet não envernizados.
• Limpeza da roupa:
Antes de utilizar a máquina de limpeza a vapor, teste a máquina numa parte imperceptível da superfície têxtil: primeiro emita vapor, depois seque e depois verifique a mudança de cor e forma.
• Limpando as janelas
Em baixas temperaturas, especialmente no inverno, aqueça as janelas borrifando levemente vapor sobre toda a superfície do vidro. Desta forma, evitam-se tensões na superfície que poderiam causar a quebra do vidro.
Em seguida, limpe a superfície da janela com o bocal manual e a tampa. Use um rodo de janela para remover a água ou seque as superfícies.
ATENÇÃO
Para evitar danos, não direcione o vapor para as áreas envernizadas do caixilho da janela.
• Limpeza das tábuas do piso:
Recomenda-se varrer ou aspirar o chão antes de usar a máquina de limpeza a vapor. Desta forma, a sujidade/ partículas soltas do chão são removidas antes da limpeza húmida.

PT

Você pode usar a pistola de vapor sem acessórios,
Por exemplo:
– Para remover odores e dobras de peças de roupa penduradas, pulverizando vapor a uma distância de 10-20 cm.
– Remoção de poeira nas plantas. Mantenha uma distância de 20 a 40 cm neste momento.
– Para limpar o pó com um pano húmido, pulverizando brevemente vapor sobre um pano e limpando os móveis com ele.

COLOCAR ÁGUA DURANTE A UTILIZAÇÃO

Se a quantidade de vapor diminuir durante o funcionamento e não sair vapor, deve-se adicionar água à caldeira.
Desligue o dispositivo da tomada.
Pressione a alavanca de vapor até que nenhum vapor seja expelido. Assim, a pressão no tanque do aparelho desaparece completamente.
Remova a trava de segurança do dispositivo.
Encha o tanque com água limpa e purificada.
Aparafuse a trava de segurança novamente no dispositivo.
Conecte o plugue de alimentação na tomada.
A luz vermelha de controlo do aquecedor ficará verde em cerca de 7 minutos
A máquina de limpeza a vapor está pronta para funcionar.

LIMPEZA E MANUTENÇÃO

• Cuando finalice la limpieza, desenchufe el cable de alimentación.
• Presione el botón de vapor para liberar la presión hasta que no salga más vapor.
• Libere el vapor lentamente hasta que no salga más vapor. Luego asegúrese de que la máquina se enfríe durante unos cinco minutos.
• Drene el agua restante del tanque y limpie la superficie exterior con un paño seco.
observación
Si utiliza siempre agua destilada, no es necesario descalcificar el aparato.

ORIENTAÇÕES PARA A PROTECÇÃO DO MEIO AMBIENTE
Este aparelho não deve ser colocado juntamente com os resíduos domésticos no final do seu tempo de vida útil, deve ser entregue num local adequado para reciclagem de aparelhos domésticos eléctricos e electrónicos. Este símbolo indicado no aparelho, no manual de instruções e na embalagem chama a sua atenção para a importância desta questão. Os materiais utilizados neste aparelho podem ser reciclados. Ao reciclar electrodomésticos usados está a contribuir para dar um importante passo na protecção do nosso meio ambiente. Peça às autoridades locais informações relativas aos pontos de recolha.

ÖNEMLİ GÜVENLİK BİLGİLERİ

• Güvenlik talimatlarını göz ardı ederek üretici hasardan sorumlu tutulamaz. • Elektrik kablosu hasarlıysa, bir tehlikeyi önlemek için imalatçı, servis temsilcisi veya benzer kalifiye kişiler tarafından değiştirilmelidir. • Cihazı asla kablodan çekerek taşımayın ve kablonun dolaşmadığından emin olun. • Cihaz sabit ve düz bir zemine yerleştirilmelidir. • Güvenlik talimatlarını göz ardı ederek kullanılması ile doğan sonuçlardan üretici sorumlu tutulamaz.

• Bu cihaz, 0 ila 8 yaş arası çocuklar tarafından kullanılmamalıdır. Bu cihaz, sürekli olarak denetim altında olmaları halinde 8 yaş ve daha büyük çocuklar tarafından kullanılabilir. Cihazın güvenli bir şekilde kullanımıyla ilgili talimatların verilmesi veya gözetim altında tutulması ve içerilen tehlikeleri anlamaları koşuluyla, bu cihaz fiziksel, duyusal veya zihinsel yetenekleri azalmış veya tecrübesi ve bilgisi olmayan kişiler tarafından kullanılabilir. Çocuklar cihazla oynamamalıdır. Cihaz ve kordonunu 8 yaşından küçük çocukların ulaşamayacağı şekilde tutun. 8 yaşından büyük olmadıkları ve denetlenmedikleri sürece, çocuklar tarafından temizlik ve kullanıcı bakımı yapılamaz.

• Cihazı ve kablosunu 8 yaşından küçük çocukların erişiminden uzak tutun. Temizlik ve kullanıcı bakımı 8 yaşından büyük ve gözetim altında olmadıkça çocuklar tarafından yapılmamalıdır. • Elektrik çarpmasına karşı kendinizi korumak için, kabloyu, fişi veya cihazı suya veya başka bir sıvıya batırmayın. • Enerji verildiğinde veya soğuduğunda cihazı ve kablosunu 8 yaşından küçük çocukların erişemeyeceği yerlerde saklayın. • Kullanmadığınız zamanlarda cihazın fişini prizden çekin. • Sıvı veya buhar, fırınların içi gibi elektrikli bileşenler içeren ekipmanlara doğru yönlendirilmemelidir. • Doldurma açıklığı kullanım sırasında açılmamalıdır; su haznesi suyla doldurulmadan önce fiş prizden çıkarılmalıdır.

• Uyarı: Haşlanma riski vardır. Yaralanmaya sebep olabilir.

PARÇA TANIMLARI

TR

1. Üst ana gövde
2. Emniyet valfi
3. Güç kablosu.
4. Güç anahtarı
5. Gösterge ışığı
6. Tekerlek
7. Küçük buhar başlığı
8. Çocuk kilidi
9. Buhar tahliye düğmesi
10. Hortum
11. Silecek kelepçesi
12. Zemin fırçası gövdesi
13. Naylon fırça
14. Uzatma borusu üst
15. Uzatma borusu alt
16. Cooper fırçası
17. Kumaş kırışık giderici fırça
18. Pencere fırçası
19. Eğik başlık
20. Huni
21. Ölçüm kabı
22. Kırışık giderici bezi
23. Zemin fırçası bezi

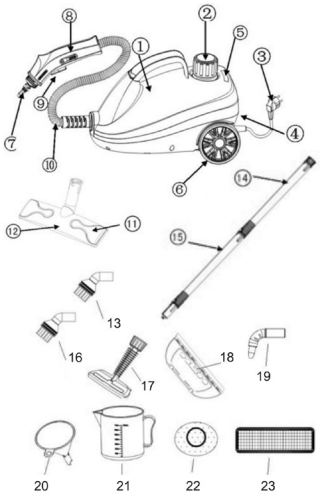

Teknik Veriler:
AC220-240V,50/60Hz, 2000W
Su kapasitesi: 1000ml

İLK KULLANIMDAN ÖNCE

• Emniyet kapağını çıkartın ve buharlı süpürgeye su doldurun.
• Emniyet kilidini vidalayın.
• Şebeke fişini takın.
• Yeşil ve turuncu kontrol lambaları yanar.
• Turuncu kontrol lambasının sönmesini bekleyin.
• Aksesuarları buhar tabancasına bağlayın.
• Buharlı temizleyici çalışmaya hazırdır.

KULLANIM

• Kaplamalı veya cilalı yüzeylerin temizlenmesi
Kapılar, parkeler, mutfak dolapları, mobilyalar vb. boyalı veya plastik kaplı yüzeylerin temizliğinde, yüzeyde bu- lunan koruyucu madde, cila veya boya çözülebilir yada üzerinde lekeler oluşabilir. Bu yüzeyleri temizlemeden önce bir parça beze kısa süreli buhar verin ve bu bezle yüzeyleri silin.
DIKKAT
Tutkal çözülebileceği için, buharı tutkallanmış kenarlara yöneltmeyin. Cihazı verniklenmemiş ahşap ya da parke tabanların temizlenmesi için kullanmayın.

• Çamaşırların temizlenmesi:
Buharlı temizleyiciyle işlem yapmadan önce, tekstil yü- zeyin görünmeyen bir bölümünde makineyi deneyin: Önce buhar verin, daha sonra kurutun ve ardından renk ve şekil değişikliğini kontrol edin.

• Camların temizlenmesi
Düşük sıcaklıklarda, özellikle kış aylarında, tüm cam yü- zeyine hafifçe buhar püskürterek camları ısıtın. Bu sa- yede, yüzeyde camın kırılmasına neden olabilecek ge- rilimler önlenir.
Daha sonra, pencere yüzeyini el memesi ve kılıfla te- mizleyin. Suyu çektirmek için bir pencere çektirmesi kul- lanın veya yüzeyleri silerek kurutun.
DIKKAT
Zarar vermemek için, buharı pencere çerçevesinin ver- nikli yerlerine yöneltmeyin.

• Zemin tahtalarının temizlenmesi:
Buharlı temizleyicinin kullanılmasından önce zeminin süpürülmesi veya yerdeki tozların emdirilmesi önerilir. Bu şekilde, nemli temizlikten önce zemindeki kirler/gev- şek partiküller temizlenir.

Buhar tabancasını aksesuarsız kullanabilirsiniz,
Örneğin:
– 10-20 cm mesafeden buhar püskürterek, asılı giysi parçalarındaki kokuları ve katları gidermek için.
– Bitkilerin üzerindeki tozların alınması. Bu sırada 20-40 cm'lik bir mesafeyi koruyun.
– Bir beze kısa süreli buhar püskürtülerek ve bununla mobilyanın üzeri silinerek, tozların nemli bir şekilde silinmesi için.

TR

KULLANIM ESNASINDA TEKRAR DOLUM

Çalışma sırasında buhar miktarı azalırsa ve ardından hiç buhar gelmezse, kazana su eklenmelidir.
Cihazın fişini prizden çekin.
Hiç buhar dışarı püskürtülmeyene kadar buhar koluna basın. Böylece cihazın deposundaki basınç tamamen yok olur.
Emniyet kilidini cihazdan sökün.
Temiz arıtılmış suyu depoya doldurun.
Emniyet kilidini tekrar cihaza vidalayın.
Elektrik fişini prize takın.
Kırmızı Isıtıcı kontrol lambası yaklaşık 7 dakika içinde yeşile dönecektir
Buharlı temizleyici çalışmaya hazırdır.

TEMİZLİK VE BAKIM

• Temizlik bittiğinde, güç kablosunu çıkarın.
• Buhar çıkmayana kadar basıncı boşaltmak için buhar düğmesine basın.
• Buhar çıkmayana kadar buhar yavaşça tahliye edin. Ardından, makinenin yaklaşık beş dakika soğuduğundan emin olun.
• Depoda kalan suyu boşaltın ve dış yüzeyi bir parça kuru bezle temizleyin.
Not
Her zaman damıtık su kullanıyorsanız, cihazın kireçten arındırılmasına gerek yoktur.

TÜKETİCİNİN SEÇİMLİK HAKLARI

Malın ayıplı olduğunun anlaşılması durumunda tüketici, 6502 sayılı Tüketicinin Korunması Hakkında Kanunun 11 inci maddesinde yer alan; Satılanı geri vermeye hazır olduğunu bildirerek sözleşmeden dönme, satılanı alıkoyup ayıp oranında satış bedelinden indirim isteme, aşırı bir masraf gerektirmediği takdirde, bütün masraşarı satıcıya ait olmak üzere satılanın ücretsiz onarılmasını isteme, imkân varsa, satılanın ayıpsız bir misli ile değiştirilmesini isteme, seçimlik haklarından birini kullanabilir. Satıcı, tüketicinin tercih ettiği bu talebi yerine getirmekle yükümlüdür.

Tüketicinin, ücretsiz onarım hakkını kullanması halinde malın; Garanti süresi içinde tekrar arızalanması, tamiri için gereken azami sürenin aşılması, tamirinin mümkün olmadığının, yetkili servis istasyonu, satıcı, üretici veya ithalatçı tarafından bir raporla belirlenmesi durumlarında; tüketici malın bedel iadesini, ayıp oranında bedel indirimini veya imkân varsa malın ayıpsız misli ile değiştirilmesini satıcıdan talep edebilir.

Satıcı, tüketicinin talebini reddedemez. Bu talebin reddi durumunda satıcı, üretici ve ithalatçı müteselsilen sorumludur. Satıcı tarafından Garanti Belgesinin verilmemesi durumunda, tüketici Gümrük ve Ticaret Bakanlığı Tüketicinin Korunması ve Piyasa Gözetimi Genel Müdürlüğüne başvurabilir.

Tüketici, çıkabilecek uyuşmazlıklarda şikayet ve itirazları konusundaki başvuruları yerleşim yerinin bulunduğu veya tüketici işleminin yapıldığı yerdeki Tüketici Hakem Heyetine veya Tüketici Mahkemesine başvurabilir.

TAŞIMA ve NAKLİYEDE DİKKAT EDİLECEK HUSUSLAR

Cihazınızı satın almış olduğunuz yerden hasarsız ve eksiksiz bir biçimde teslim aldığından emin olunuz. Aksesuar eksikliği veya cihazın hatalı depolama koşullarından dolayı kırık gibi çıkması durumlardan satıcıyı mağaza içinde anına bildiriniz. Gerekirse ürünü teslim almayınız. Ürünü teslim almanız durumunda yasal herhangi bir hak iddia etmeniz mümkün değildir.

Cihazınızı taşıma veya nakliye esnasında herhangi bir darbeye maruz bırakmayacak gerekli önlemleri alınız.

Cihazınızı kargo veya posta yoluya herhangi bir yere gönderirken mutlaka "sağlam bir koli içine" hasar görmeyecek şekilde ambalajlamasını yapınız.
Ürününüzün orjinal ambalajını satın alma tarihinden itibaren asgari 6 ay saklayınız.

ENERJİ TÜKETİMİ AÇISINDAN VERİMLİ KULLANIM

Cihazınızı kullanmadığınız zamanlar da güç kablosunu prizden çekiniz.

GÜVENLİK BİLGİLERİ

1. Tüm talimatları dikkatli bir şekilde okuyun. Açmadan önce, elektrik şebekenizin voltajının cihazın yanındaki/altındaki ürün üstü etiketinde belirtilen değerle aynı olduğundan emin olun.
2. **UYARI:** Islak zeminde cihazınızın elektrik kablosunun su ile temasını engelleyin.
3. Çocuklar tarafından ya da çocukların yakınında herhangi bir cihaz kullanılırken, yakın gözetim gerekir. Hiç bir zaman çocukların gözetimsiz cihaz çalıştırmasına izin vermeyin.
4. En iyi verimliliği sağlamak için cihaz kullanım talimatlarınıza uyun.
5. Cihazını sobalardan veya diğer ısı kaynaklarından uzak tutun. Isı ünitenin plastik, cam ve metal parçalarının deforme olmasına ve renk değiştirmesine neden olabilir.
6. Elektrik kablosunu prizden çekmeden önce cihazınızı gövdesindeki anahtardan kapatın. Hasarı önlemek için, lütfen fişi kabloyu çekerek değil, fişi tutarak çıkarın.
7. Bu cihaz, 8 yaşın üzerindeki çocuklar ve fiziksel, algılama veya zihinsel becerileri yeterli olmayan veya deneyimli ve bilgili olmayan kişiler tarafından, gözetim altında veya cihazın güvenli kullanımıyla ilgili talimatlar verildiği ve tehlikelerin anlaşılmasının sağlandığı koşullarda kullanılabilir.
8. Çocuklar cihazla oynamamalıdırlar.

Temizlik ve kullanıcı bakımı gözetim olmadan çocuklar tarafından yapılmamalıdır.

9. Cihazı temizlemeden ya da bakımını yapmadan önce, fiş prizden çıkarılmış olmalıdır.
10. Bir uzatma kablosu kullanılması önerilmez.
11. Cihaz düzgün şekilde çalışmıyorsa, güç kaynağını kapatın ve yetkili bir servis acentesine başvurun.
12. Güç kablosu hasar görmüşse, bir tehlikeyi önlemek için üretici veya servis acentesi tarafından veya benzer yetkili servis tarafından değiştirilmelidir.
13. Cihazınızı elektrik kablosundan tutarak taşımayınız.
14. Kullanılmadığı zamanlarda fişini çıkarın. Fişi prizden çıkarmadan önce, güç düğmesini kapatın.

KULLANIM HATALARINA İLİŞKİN BİLGİLER

Cihazınızı ısıtma aygıtlarına yakın yerlerde bulundurmayınız. Cihaza darbe uygulamayınız ve düşürmeyiniz. Cihazınızı nemli ve ıslak ortamlarda bulundurmayınız ve kullanmayınız. Cihazınızı beyan edilen voltajda çalıştırınız.

TEKNİK DESTEK ve ÇAĞRI MERKEZİ

Değerli Müşterimiz,

En uygun fiyata en iyi ürünü vermenin yanı sıra; en iyi hizmeti vermenin de önemli olduğuna inanıyoruz. Bu nedenle her türlü soru, şikayet, görüş ve önerileriniz için 0850 433 54 94 numaralı Müşteri Hizmetlerimizden bize ulaşabilirsiniz. Ayrıca en güncel teknik servislerimizin iletişim bilgilerini web sitemiz üzerinden öğrenebilirsiniz.

Yedek parça ve Teknik Servis Listelerine web sitemizden ulaşabilirsiniz.

Müşteri Hizmetleri
0850 433 54 94

www.kiwi-home.com
destek@kiwi-home.com

Tüketicinin Dikkatine:

Ürünlerimizle ilgili hizmetleri tam olarak alabilmek için aşağıdaki önerilere uymanızı rica ederiz:

1. Ürünü aldığınızda Garanti Belgesini mutlaka yetkili satıcınıza onaylattırınız.
2. Ürünü kullanma kılavuzunda belirtilen hususlara göre kullanınız.
3. Ürününüzle ilgili hizmet talebiniz olduğunda yukarıdaki müşteri hizmetleri numarasına başvurunuz.
4. Teknik servisteki işiniz bittiğinde "Yetkili Servis Hizmet Fişi" almayı unutmayınız. Alacağınız bu Hizmet Fişi, ileride ürününüzde meydana gelebilecek herhangi bir sorunda size yarar sağlayacaktır.

GARANTİ SÜRESİ ve KULLANIM ÖMRÜ

Bu ürünün garanti süresi 2 (iki) senedir.

T.C. Ticaret Bakanlığı'nca tespit edilen kullanım ömrü 10 senedir.

BMVA

Elektronik Sanayi ve Ticaret Anonim Şirketi

GARANTİ BELGESİ

ÜRETİCİ VE İTHALATÇI FİRMA

Ünvanı	:	BMVA ELEKTRONİK SAN. VE TİC. A.Ş.
Adresi	:	Osmangazi Mh, 2644. Sk. No:3/2 Kıraç-Esenyurt / Istanbul
Tel	:	0850 433 54 94
Yetkili Kişi	:	BMVA Elektronik Sanayi ve Ticaret Anonim Şirketi Osmangazi Mah. 2644. Sk. No: 3/2 Kıraç - Esenyurt - İSTANBUL Tel: 0212 580 05 05 Fax: 0212 580 05 15 Vergi Dairesi: Beylikdüzü Vergi No: 178 076 9689 Sicil No: 987078
Ürünün Cinsi	:	Buharlı Temizleyici
Markası	:	Kiwi
Modeli	:	KSC-4217
Teslim Tarihi ve Yeri	:	
Garanti Süresi	:	2 Yıl
Kullanım Ömrü	:	10 Yıl

SATICI FİRMA

Ünvanı	:	
Adresi	:	
Tel. Fax	:	
Fatura Tarihi ve No	:	
Teslim Tarihi ve Yeri	:	
İmza ve Kaşe	:	

Bu bölüm, ürünü satın aldığınız Yetkili satıcı tarafından imzalanacak ve kaşelenecektir.
Bu belgenin hazırlanması; 6502 sayılı Tüketicinin Korunması Hakkında Kanun ve bu Kanun'a dayanılarak yürürlüğe konulan Garanti Belgesi Uygulama Esaslarına Dair Yönetmelik uyarınca hazırlanmıştır.

GARANTİ ŞARTLARI

1. Garanti süresi, malın teslim tarihinden itibaren başlar ve en az 2 yıldır.
2. Malın bütün parçaları dahil olmak üzere tamamı firmamızın garantisi kapsamındadır.
3. Malın ayıplı olduğunun anlaşılması durumunda tüketici, 6502 sayılı Tüketicinin Korunması Hakkında Kanunun 11. maddesinde yer alan;

a- Sözleşmeden dönme,
b- Satış bedelinden indirim isteme,
c- Ücretsiz onarılmasını isteme,
ç- İmkan varsa, Satılanın ayıpsız bir misli ile değiştirilmesini isteme, haklarından birini kullanabilir.

4. Malın tamir süresi 20 iş gününü geçemez. Bu süre, garanti süresi içerisinde mala ilişkin arızanın yetkili servis istasyonuna veya satıcıya bildirimi tarihinde, garanti süresi dışında ise malın yetkili servis istasyonuna teslim tarihinden itibaren başlar.
Malın arızasının 10 iş günü içerisinde giderilememesi halinde, üretici veya ithalatçı; malın tamiri tamamlanıncaya kadar, benzer özelliklere sahip başka bir malı tüketicinin kullanımına tahsis etmek zorundadır. Malın garanti süresi içerisinde arızalanması durumunda, tamirde geçen süre garanti süresine eklenir.
İş Günü: Ulusal, resmi ve dini bayram günleri ile yılbaşı, 1 Mayıs ve pazar günleri dışındaki çalışma günlerini ifade eder.
5. Tüketicinin bu haklardan ücretsiz onarım hakkını seçmesi durumunda satıcı; işçilik masrafı, değiştirilen parça bedeli ya da başka herhangi bir ad altında hiçbir ücret talep etmeksizin malın onarımını yapmak veya yaptırmakla yükümlüdür. Tüketici ücretsiz onarım hakkını üretici veya ithalatçıya karşı da kullanabilir. Satıcı, üretici ve ithalatçı tüketicinin bu hakkını kullanmasından müteselsilen sorumludur.
6. Garanti uygulaması sırasında değiştirilen malın garanti süresi, satın alınan malın kalan garanti süresi ile sınırlıdır.
7. Malın kullanma kılavuzunda yer alan hususlara aykırı kullanılmasından kaynaklanan arızalar garanti kapsamı dışındadır.
8. Tüketicinin, ücretsiz onarım hakkını kullanması halinde malın;
Garanti süresi içinde tekrar arızalanması, tamiri için gereken azami sürenin aşılması, tamirinin mümkün olmadığının, yetkili servis istasyonu, satıcı, üretici veya ithalatçı tarafından bir raporla belirlenmesi durumlarında; tüketici malın bedel iadesini, ayıp oranında bedel indirimini veya imkân varsa malın ayıpsız misli ile değiştirilmesini satıcıdan talep edebilir. Satıcı, tüketicinin talebini reddedemez. Bu talebin yerine getirilmemesi durumunda satıcı, üretici ve ithalatçı müteselsilen sorumludur.
9. Tüketici, garantiden doğan haklarının kullanılması ile ilgili olarak çıkabilecek uyuşmazlıklarda yerleşim yerinin bulunduğu veya tüketici işleminin yapıldığı yerdeki Tüketici Hakem Heyetine veya Tüketici Mahkemesine başvurabilir.
10. Satıcı tarafından bu Garanti Belgesinin verilmemesi durumunda, tüketici Gümrük ve Ticaret Bakanlığı Tüketicinin Korunması ve Piyasa Gözetimi Genel Müdürlüğüne başvurabilir.

Yukarıdaki hükümler sadece tarafı tüketici olan satışlarda uygulanır.

Tüketici: Ticari veya mesleki olmayan amaçlarla hareket eden gerçek veya tüzel kişidir.

Ürünün doğru yok edilmesi.

Bu işaret, bu ürünün AB dahilinde evsel atıklarla birlikte uzaklaştırılmaması gerektiğini göstermektedir. Denetimsiz atıkların çevreye ve insan sağlığına olası olumsuz etkilere yol açmaması amacıyla, malzeme kaynaklarının sürdürülebilir bir şekilde yeniden kullanılabilmesini sağlamak için sorumlu davranarak ürünü geri dönüştürün. Kullanılmış cihazları iade etmek için lütfen iade ve toplama sistemlerini kullanın ya da ürünü satın almış olduğunuz mağazaya başvurun. Bu kişiler ürünün çevreye dost bir şekilde geri dönüştürülmesi için teslim alabilir.

Correct Disposal of this product

This marking indicates that this product should not be disposed with other household wastes throughout the EU. To prevent possible harm to the environment or human health from uncontrolled waste disposal, recycle it responsibly to promote the sustainable reuse of material resources. To return your used device, please use the return and collection systems or contact the retailer where the product was purchased. They can take this product for environmental safe recycling.

Directives Pour La Protection De L'environnement

Cet appareil ne doit pas être jeté aux ordures ménagères à la fin de sa durée de vie, mais doit être rendu à un centre de recyclage d'appareils ménagers électriques et électroniques. Ce symbole sur l'appareil, La notice d'emploi et l'emballage attirent votre attention sur ce sujet important. Composants utilisés dans cet appareil sont recyclables. En recyclant les appareils ménagers. Usagés, vous contribuez à un apport important à la protection de notre environnement. Adressez vous aux autorités locales pour des renseignements concernant le centre de recyclage.

Bu kullanma kılavuzu çevreye zarar vermeyecek ve geri dönüşüme uygun olacak şekilde üretilmiştir.

Bu kılavuz 6502 sayılı kanun ve tanıtma - kullanma kılavuzu yönetmeliğine uygun olarak düzenlenmiştir.

Bu garanti belgesindeki olabilecek tipografik yazım veya baskı hatalarından BMVA sorumlu değildir.

kiwi-home.com

Points de collecte sur www.quefairedemesdechets.fr
Privilégiez la réparation ou le don de votre appareil !

İthalatçı-İmalatçı Firma / Importer-Manufacturer
BMVA Elektronik San. Tic. ve A.Ş.
Osmangazi Mh, 2644. Sk. No:3/2
Kıraç-Esenyurt / Istanbul – Türkiye
export@bmva.com.tr

Made in China - Menşei: Çin
Üretim Tarihi/Lot No 07-2025/K4222

Müşteri Hizmetleri
0850 433 54 94

www.kiwi-home.com
destek@kiwi-home.com

Cihazı kılavuzu okumadan çalıştırmayın.
Do not operate the device without reading the manual.

© 2020 BMVA. Tüm hakları saklıdır. Kiwi logosu BMVA'ya aittir. Diğer tüm logo ve markalar sahiplerine aittir. Yazım ve baskı hatalarından BMVA sorumlu değildir. *© 2020 BMVA. All rights reserved. Kiwi logo is owned by BMVA and registered. All other trademarks and signs are property of their owners. BMVA is not responsible for printing and composing mistakes.*