kiwi **KSC-4240**

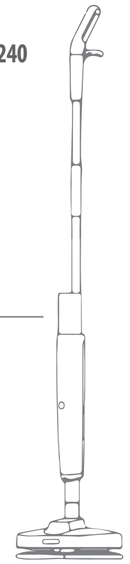

EN Instruction Manual
FR Mode D'emploi
DE Bedienungsanleitung
IT Manuale Utente
ES Manual De Usuario
PT Manual De Utilizador
HR Upute Za Uporabu
RU Руководство Пользователя
TR Kullanım Kılavuzu
AR كتيب التعليمات

EN Cordless Electric Mop
FR Vadrouille Électrique Sans Fil
DE Akku-elektrischer Mop
IT Mop Elettrico Cordless
ES Mopa Eléctrica Sin Cable
PT Mop Elétrico Sem Fio
HR Električni Bežični Mop
RU Электрическая Беспроводная Швабра
TR Otomatik Paspas
AR ممسحة كهربائية محمولة لاسلكية

Parts Description / Description Des Pièces / Teilebeschreibung / Descrizione Delle Parti / Descripción De Las Piezas / Descrição Dos Componentes / Opis dijelova / Детали Описание / Parça Tanımları / أجزاء الوصف

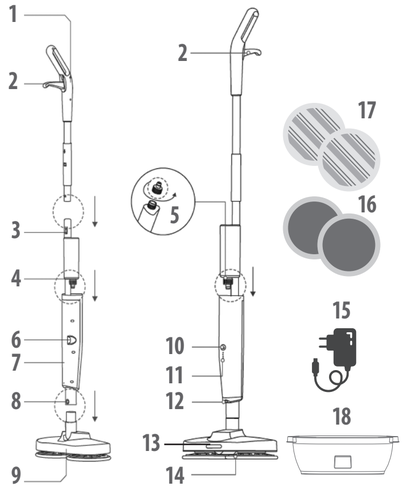

Technical Data / Données Techniques / Technische Daten / Dati Tecnici / Datos Técnicos / Dados Técnicos / Tehnički podaci / Технические данные / Teknik Bilgi / معلومات تقنية

Power supply / Source de courant / Energieversorgung / Alimentazione elettrica / Fuente de alimentación / Fonte de energia / Napajanje / блок питания / Güç kaynağı / مزود الطاقة
100-240V, 50/60Hz

Power consumption / Consommation d'énergie / Energieverbrauch / Consumo di energia / El consumo de energía / Consumo de energia / Potrošnja energije / Энергопотребление / Güç tüketimi / استهلاك الطاقة
DC5V, 0,5A - Rated power: 25W

Water Capacity/ Capacité d'eau/ Wasserkapazität/ Capacità dell'acqua/ Capacidad de agua /Capacidade de Água / Kapacitet vode / Емкость воды / Su kapasitesi/ السعة المائية
270 ml

kiwi-home.com

Üretim Tarihi/Production Date: 02-2024/K3366

Manufacturer-Exporter/
İmalatçı-İthalatçı
BMVA Elektronik San. ve Tic. A.Ş.
Osmangazi Mh, 2644. Sk. No:3/2
Kıraç-Esenyurt / Istanbul – TURKEY

Made in China / Menşei: Çin / Hergestellt in China / Fabriqué en Chine / Prodotto in Cina / Fabricado en China/ Proizvedeno u Kini / صنع في الصين

EN Instruction Manual

SAFETY

IMPORTANT INSTRUCTIONS ON SAFETY OF USE PLEASE READ CAREFULLY AND KEEP FOR FUTURE REFERENCE!

- By ignoring the safety instructions the manufacturer can not be hold responsible for the damage.
- If the supply cord is damaged, it must be replaced by the manufacturer, its service agent or similarly qualified persons in order to avoid a hazard.
- Never move the appliance by pulling the cord and make sure the cord can not become entangled.
- This appliance is only to be used for household purposes and only for the purpose it is made for.
- To protect yourself against an electric shock, do not immerse the cord, plug or appliance in the water or any other liquid.
- The appliance should only be connected to an earthed socket. Make sure the voltage indicated on the appliance corresponds to the local mains voltage before plugging in.

CHILD SAFETY: This appliance should not be used by children under 8 years of age. This appliance can only be used by children aged from 8 years and above and persons with reduced physical, sensory or mental capabilities or lack of experience and knowledge if they are supervised or understand the hazards and instructions concerning use of the appliance in a safe way. Children should not play with the device. Keep the device and cord out of the reach of children under 8 years old. Cleaning and maintenance should not be done by children unless they are over 8 years old and under supervision.

DEVICE SAFETY:

- Switch off the appliance and disconnect from supply before changing accessories or approaching parts that move in use.
- Avoid contact with moving parts. Keep hands, hair, clothing, as well as spatulas and other utensils away from attachments and mixing container during operation to reduce risk of injury to persons, and/or damage to the appliance.
- The power cable should be plugged into an electrical outlet away from sink or hot surface.
- Do not operate a damaged power cable. Replace damaged power cable immediately.

PARTS DESCRIPTION

1. Handle	10. On/off button
2. Water spray button	11. Charge indicator
3. Stick release button	12. Spray water outlet
4. Water tank	13. LED light
5. Water tank cover	14. Wheel disc
6. Charge input	15. Charge adaptor
7. Device body	16. Cleaning cloths
8. Body release button	17. Polishing cloths
9. Motor unit	18. Bucket

BEFORE THE FIRST USE

- Take the appliance and accessories out the box. Remove the stickers, protective foil or plastic from the device.
- Before using your appliance for the first time, wipe off all removable parts with a damp cloth. Never use abrasive products.
- Put the power adaptor cable into the socket. (Note: Make sure the voltage which is indicated on the device matches the local voltage before connecting the device. Voltage 220V-240V 50/60Hz)

CHARGING INSTRUCTIONS

- The lights will be flashing indicate the unit is charging. When fully charged, all lights keep on. Do not use the device during charging.
- The device is fully charged after 3-5 hours and can then be used effectively. During charging, it is normal for the body of the device to heat up.
- When all lights flashing means low power. Charge device again.

USE

- For runing device press On/Off button. Device start working. Pre-moisten the area to be cleaned using the water spray button. After cleaning turn off device press to On/Off button.

Dry the mop cloth:
Position the handle of the electric mop vertically on the bucket, press down and turn it on. The dirty water of the mop will flow into the bucket.
After use, open the water outlet plug and drain the drain.

CLEANING AND MAINTENANCE

- Always remove the plug from the socket when the device will be cleaned.
- Clean the appliance with a damp cloth. Never use harsh and abrasive cleaners, scouring pad or steel wool, which damages the device.
- Never immerse the electrical device in water or any other liquid.
- Cleaning and polishing cloths are suitable for washing in the washing machine.

This product contains recyclable materials that comply with WEEE guidelines. Do not dispose of this product as unsorted waste. Please contact your local municipality for a recycling collection point.

FR Mode D'emploi

SÉCURITÉ

INSTRUCTIONS IMPORTANTES SUR LA SÉCURITÉ D'UTILISATION VEUILLEZ LIRE ATTENTIVEMENT ET CONSERVER POUR RÉFÉRENCE FUTURE !

- En ignorant les consignes de sécurité, le fabricant ne peut être tenu responsable des dommages.
- Si le cordon d'alimentation est endommagé, il doit être remplacé par le fabricant, son agent de service ou des personnes de qualification similaire afin d'éviter tout danger.
- Ne déplacez jamais l'appareil en tirant sur le cordon et assurez-vous que le cordon ne peut pas s'emmêler.
- Cet appareil ne doit être utilisé qu'à des fins domestiques et uniquement aux fins pour lesquelles il a été conçu.
- Pour vous protéger contre un choc électrique, ne plongez pas le cordon, la fiche ou l'appareil dans l'eau ou tout autre liquide.
- L'appareil ne doit être connecté qu'à une prise de terre. Assurez-vous que la tension indiquée sur l'appareil correspond à la tension secteur locale avant de le brancher.

SÉCURITÉ DES ENFANTS : Cet appareil ne doit pas être utilisé par des enfants de moins de 8 ans. Cet appareil ne peut être utilisé que par des enfants âgés de 8 ans et plus et des personnes ayant des capacités physiques, sensorielles ou mentales réduites ou un manque d'expérience et de connaissances s'ils sont supervisés ou comprennent les dangers et les instructions concernant l'utilisation de l'appareil de manière sûre. Les enfants ne doivent pas jouer avec l'appareil. Gardez l'appareil et le cordon hors de portée des enfants de moins de 8 ans. Le nettoyage et l'entretien ne doivent pas être effectués par des enfants à moins qu'ils n'aient plus de 8 ans et sous surveillance.

SÉCURITÉ DE L'APPAREIL :
Éteignez l'appareil et débranchez-le de l'alimentation avant de changer d'accessoire ou d'approcher des pièces qui bougent pendant l'utilisation.

- Évitez tout contact avec les pièces mobiles. Gardez les mains, les cheveux, les vêtements, ainsi que les spatules et autres ustensiles à l'écart des accessoires et du récipient de mélange pendant le fonctionnement afin de réduire les risques de blessures et/ou de dommages à l'appareil.
- Le câble d'alimentation doit être branché dans une prise électrique éloignée d'un évier ou d'une surface chaude.
- N'utilisez pas un câble d'alimentation endommagé. Remplacez immédiatement le câble d'alimentation endommagé.

DESCRIPTION DES PIÈCES

1. Poignée	10. Bouton marche/arrêt
2. Bouton de pulvérisation d'eau	11. Indicateur de charge
3. Bouton de déverrouillage du manche	12. Sortie d'eau de pulvérisation
4. Réservoir d'eau	13. Lumière LED
5. Couvercle du réservoir d'eau	14. Disque de roue
6. Entrée de charge	15. Adaptateur de charge
7. Corps de l'appareil	16. Chiffons de nettoyage
8. Bouton de déverrouillage du corps	17. Chiffons de polissage
9. Bloc moteur	18. Seau

AVANT LA PREMIÈRE UTILISATION

- Sortez l'appareil et les accessoires de la boîte. Retirez les autocollants, le film de protection ou le plastique de l'appareil.
- Avant d'utiliser votre appareil pour la première fois, essuyez toutes les pièces amovibles avec un chiffon humide. Ne jamais utiliser de produits abrasifs.
- Insérez le câble de l'adaptateur secteur dans la prise. (Remarque : assurez-vous que la tension indiquée sur l'appareil correspond à la tension locale avant de connecter l'appareil. Tension 220V-240V 50/60Hz)

INSTRUCTIONS DE CHARGE

- Les voyants clignoteront pour indiquer que l'appareil est en charge. Lorsqu'elles sont complètement chargées, toutes les lumières restent allumées. N'utilisez pas l'appareil pendant la charge.
- L'appareil est complètement chargé après 3 à 5 heures et peut alors être utilisé efficacement. Pendant la charge, il est normal que le corps de l'appareil chauffe.
- Lorsque tous les voyants clignotent, cela signifie que la puissance est faible. Chargez à nouveau l'appareil.

UTILISATION

- Pour faire fonctionner l'appareil, appuyez sur le bouton Marche/Arrêt. L'appareil commence à fonctionner. Pré-humidifiez la zone à nettoyer à l'aide du bouton de pulvérisation d'eau. Après le nettoyage, éteignez l'appareil, appuyez sur le bouton Marche/Arrêt.

Séchez la serpillière :
Positionnez le manche de la vadrouille électrique verticalement sur le seau, appuyez et allumez-le. L'eau sale de la vadrouille s'écoulera dans le seau.
Après utilisation, ouvrez le bouchon de sortie d'eau et vidangez le drain.

NETTOYAGE ET ENTRETIEN

- Retirez toujours la fiche de la prise lorsque l'appareil doit être nettoyé.
- Nettoyez l'appareil avec un chiffon humide. N'utilisez jamais de nettoyants agressifs et abrasifs, de tampons à récurer ou de laine d'acier, qui endommageraient l'appareil.
- Ne plongez jamais l'appareil électrique dans l'eau ou tout autre liquide.
- Les chiffons de nettoyage et de polissage conviennent au lavage en machine.

Ce produit contient des matériaux recyclables conformes aux directives DEEE. Ne jetez pas ce produit comme déchet non trié. Veuillez contacter votre municipalité locale pour un point de collecte de recyclage.

DE Bedienungsanleitung

SICHERHEIT

WICHTIGE HINWEISE ZUR GEBRAUCHSSICHERHEIT BITTE SORGFÄLTIG LESEN UND ZUM NACHSCHLAGEN AUFBEWAHREN!

- Bei Nichtbeachtung der Sicherheitshinweise kann der Hersteller nicht für Schäden verantwortlich gemacht werden.
- Wenn das Netzkabel beschädigt ist, muss es vom Hersteller, seinem Kundendienst oder ähnlich qualifizierten Personen ersetzt werden, um Gefahren zu vermeiden.
- Bewegen Sie das Gerät niemals durch Ziehen am Kabel und vergewissern Sie sich, dass sich das Kabel nicht verfangen kann.
- Dieses Gerät darf nur für Haushaltszwecke und nur für den Zweck verwendet werden, für den es bestimmt ist.
- Um sich vor einem Stromschlag zu schützen, tauchen Sie das Kabel, den Stecker oder das Gerät nicht in Wasser oder andere Flüssigkeiten.
- Das Gerät darf nur an eine geerdete Steckdose angeschlossen werden. Vergewissern Sie sich vor dem Anschließen, dass die auf dem Gerät angegebene Spannung mit der örtlichen Netzspannung übereinstimmt.

KINDERSICHERHEIT: Dieses Gerät sollte nicht von Kindern unter 8 Jahren verwendet werden. Dieses Gerät darf nur von Kindern ab 8 Jahren und Personen mit eingeschränkten physischen, sensorischen oder geistigen Fähigkeiten oder Mangel an Erfahrung und Wissen benutzt werden, wenn sie beaufsichtigt werden oder die Gefahren und Anweisungen zum sicheren Gebrauch des Geräts verstehen. Kinder sollten nicht mit dem Gerät spielen. Bewahren Sie das Gerät und das Kabel außerhalb der Reichweite von Kindern unter 8 Jahren auf. Reinigung und Wartung sollten nicht von Kindern durchgeführt werden, es sei denn, sie sind über 8 Jahre alt und werden beaufsichtigt.

GERÄTESICHERHEIT:

- Schalten Sie das Gerät aus und trennen Sie es von der Stromversorgung, Schalten Sie das Gerät aus und trennen Sie es von der Stromversorgung, bevor Sie Zubehörteile wechseln oder sich Teilen nähern, die sich im Gebrauch bewegen.
- Vermeiden Sie den Kontakt mit beweglichen Teilen. Halten Sie während des Betriebs Hände, Haare, Kleidung sowie Spachtel und andere Utensilien von den Aufsätzen und dem Mixbehälter fern, um die Verletzungsgefahr für Personen und/oder Schäden am Gerät zu verringern.
- Das Netzkabel sollte an eine Steckdose angeschlossen werden, entfernt von Spülbecken oder heißen Oberflächen.
- Betreiben Sie kein beschädigtes Netzkabel. Ersetzen Sie beschädigte Netzkabel sofort.

TEILEBESCHREIBUNG

1. Griff	10. Ein-/Aus-Taste
2. Wassersprühtaste	11. Ladeanzeige
3. Stick-Entriegelungstaste	12. Sprühwasserauslass
4. Wassertank	13. LED-Licht
5. Wassertankabdeckung	14. Radscheibe
6. Ladeeingang	15. Ladeadapter
7. Gerätekörper	16. Reinigungstücher
8. Gehäusefreigabeknopf	17. Poliertücher
9. Motoreinheit	18. Eimer

VOR DEM ERSTEN GEBRAUCH

- Nehmen Sie das Gerät und Zubehör aus der Verpackung. Entfernen Sie Aufkleber, Schutzfolie oder Plastik vom Gerät.
- Wischen Sie vor dem ersten Gebrauch Ihres Gerätes alle abnehmbaren Teile mit einem feuchten Tuch ab. Verwenden Sie niemals Scheuermittel.
- Stecken Sie das Netzteilkabel in die Steckdose. (Hinweis: Stellen Sie sicher, dass die auf dem Gerät angegebene Spannung mit der örtlichen Spannung übereinstimmt, bevor Sie das Gerät anschließen. Spannung 220V-240V 50/60Hz)

LADEHINWEISE

- Die Lichter blinken, um anzuzeigen, dass das Gerät aufgeladen wird. Bei voller Ladung leuchten alle Lichter. Verwenden Sie das Gerät nicht während des Ladevorgangs.
- Das Gerät ist nach 3-5 Stunden vollständig aufgeladen und kann dann effektiv genutzt werden. Während des Ladevorgangs ist es normal, dass sich das Gehäuse des Geräts erwärmt.
- Wenn alle Lichter blinken, bedeutet das niedrige Energie. Laden Sie das Gerät erneut auf.

VERWENDEN

- Um das Gerät laufen zu lassen, drücken Sie die Ein/Aus-Taste. Gerät fängt an zu arbeiten. Befeuchten Sie die zu reinigende Stelle mit der Wassersprühtaste vor. Schalten Sie das Gerät nach der Reinigung aus und drücken Sie die Ein-/Aus-Taste.

Wischtuch trocknen:
Positionieren Sie den Griff des Elektrowischers senkrecht auf dem Eimer, drücken Sie ihn nach unten und schalten Sie ihn ein. Das schmutzige Wasser des Wischmopps fließt in den Eimer.
Öffnen Sie nach dem Gebrauch den Wasserauslassstopfen und entleeren Sie den Abfluss.

REINIGUNG UND INSTANDHALTUNG

- Ziehen Sie immer den Stecker aus der Steckdose, wenn das Gerät gereinigt wird.
- Reinigen Sie das Gerät mit einem feuchten Tuch. Verwenden Sie niemals scharfe und scheuernde Reinigungsmittel, Scheuerschwämme oder Stahlwolle, die das Gerät beschädigen.
- Tauchen Sie das elektrische Gerät niemals in Wasser oder andere Flüssigkeiten.
- Reinigungs- und Poliertücher sind zum Waschen in der Waschmaschine geeignet.

Dieses Produkt enthält recycelbare Materialien, die den WEEE-Richtlinien entsprechen. Entsorgen Sie dieses Produkt nicht als unsortierten Abfall. Bitte wenden Sie sich an Ihre örtliche Gemeinde, um eine Recycling-Sammelstelle zu erhalten.

IT Manuale Utente

SICUREZZA

ISTRUZIONI IMPORTANTI SULLA SICUREZZA D'USO LEGGERE ATTENTAMENTE E CONSERVARE PER FUTURO RIFERIMENTO!

- Ignorando le istruzioni di sicurezza il produttore non può essere ritenuto responsabile del danno.
- Se il cavo di alimentazione è danneggiato, deve essere sostituito dal produttore, dal suo agente di servizio o da persone similmente qualificate per evitare pericoli.
- Non spostare mai l'apparecchio tirando il cavo e assicurarsi che il cavo non possa impigliarsi.
- Questo apparecchio deve essere utilizzato solo per scopi domestici e solo per lo scopo per il quale è stato realizzato.
- Per proteggersi da una scossa elettrica, non immergere il cavo, la spina o l'apparecchio nell'acqua o in altri liquidi.
- L'apparecchio deve essere collegato esclusivamente ad una presa con messa a terra. Assicurarsi che la tensione indicata sull'apparecchio corrisponda alla tensione di rete locale prima di collegarla.

SICUREZZA DEI BAMBINI: Questo apparecchio non deve essere utilizzato da bambini di età inferiore a 8 anni. Questo apparecchio può essere utilizzato solo da bambini di età pari o superiore a 8 anni e da persone con ridotte capacità fisiche, sensoriali o mentali o prive di esperienza e conoscenza, se sono supervisionati o se comprendono i pericoli e le istruzioni relative all'uso dell'apparecchio in modo sicuro. I bambini non devono giocare con il dispositivo. Tenere il dispositivo e il cavo fuori dalla portata dei bambini di età inferiore a 8 anni. La pulizia e la manutenzione non devono essere eseguite da bambini a meno che non abbiano più di 8 anni e siano sotto supervisione.

SICUREZZA DEL DISPOSITIVO: Spegnere l'apparecchio e scollegarlo dall'alimentazione prima di cambiare gli accessori o avvicinarsi a parti che si muovono durante l'uso.

- Evitare il contatto con parti in movimento. Tenere mani, capelli, indumenti, nonché spatole e altri utensili lontano dagli accessori e dal contenitore di miscelazione durante il funzionamento per ridurre il rischio di lesioni alle persone e/o danni all'apparecchio.
- Il cavo di alimentazione deve essere inserito in una presa elettrica lontano da lavandini o superfici calde.
- Non utilizzare un cavo di alimentazione danneggiato. Sostituire immediatamente il cavo di alimentazione danneggiato.

DESCRIZIONE DELLE PARTI

1. Maniglia	10. Pulsante di accensione/spegnimento
2. Pulsante getto d'acqua	11. Indicatore di carica
3. Pulsante rilascio stick	12. Uscita acqua spray
4. Serbatoio dell'acqua	13. Luce LED
5. Coperchio serbatoio acqua	14. Disco ruota
6. Ingresso di ricarica	15. Adattatore di ricarica
7. Corpo del dispositivo	16. Panni per la pulizia
8. Pulsante sgancio scocca	17. Panni per lucidatura
9. Gruppo motore	18. Secchio

PRIMA DEL PRIMO UTILIZZO

- Estrarre l'apparecchio e gli accessori dalla scatola. Rimuovere gli adesivi, la pellicola protettiva o la plastica dal dispositivo.
- Prima di utilizzare l'apparecchio per la prima volta, pulire tutte le parti rimovibili con un panno umido. Non utilizzare mai prodotti abrasivi.
- Inserire il cavo dell'adattatore di alimentazione nella presa. (Nota: assicurarsi che la tensione indicata sul dispositivo corrisponda alla tensione locale prima di collegare il dispositivo. Tensione 220 V-240 V 50/60 Hz)

ISTRUZIONI PER LA RICARICA

- Le luci lampeggianti indicano che l'unità è in carica. Quando è completamente carica, tutte le luci rimangono accese. Non utilizzare il dispositivo durante la ricarica.
- Il dispositivo è completamente carico dopo 3-5 ore e può quindi essere utilizzato in modo efficace. Durante la ricarica, è normale che il corpo del dispositivo si riscaldi.
- Quando tutte le spie lampeggiano significa che la potenza è bassa. Carica di nuovo il dispositivo.

USO

- Per far funzionare il dispositivo, premere il pulsante On/Off. Il dispositivo inizia a funzionare. Pre-inumidire l'area da pulire utilizzando il pulsante dello spruzzo d'acqua. Dopo la pulizia spegnere il dispositivo premere il pulsante On/Off.

Asciugare il panno:
Posizionare il manico dello spazzolone elettrico verticalmente sul secchio, premere verso il basso e accenderlo. L'acqua sporca del mocio scorrerà nel secchio.
Dopo l'uso, aprire il tappo di uscita dell'acqua e scaricare lo scarico.

PULIZIA E MANUTENZIONE

- Rimuovere sempre la spina dalla presa quando si pulisce il dispositivo.
- Pulire l'apparecchio con un panno umido. Non utilizzare mai detergenti aggressivi e abrasivi, spugnette abrasive o lana d'acciaio, che danneggiano il dispositivo.
- Non immergere mai il dispositivo elettrico in acqua o altro liquido.
- I panni per la pulizia e la lucidatura sono adatti per il lavaggio in lavatrice.

Questo prodotto contiene materiali riciclabili conformi alle linee guida WEEE. Non smaltire questo prodotto come rifiuto indifferenziato. Si prega di contattare il proprio comune locale per un punto di raccolta del riciclaggio.

ES Manual De Usuario

SEGURIDAD

INSTRUCCIONES IMPORTANTES SOBRE SEGURIDAD DE USO LEER DETENIDAMENTE Y GUARDAR PARA FUTURAS CONSULTAS.

- Al ignorar las instrucciones de seguridad, el fabricante no se hace responsable del daño.
- Si el cable de alimentación está dañado, debe ser reemplazado por el fabricante, un servicio técnico o personas cualificadas de manera similar para evitar cualquier peligro.
- Nunca mueva el aparato tirando del cable y asegúrese de que el cable no se enrede.
- Este electrodoméstico solo debe usarse para fines domésticos y solo para el propósito para el que fue fabricado.
- Para protegerse contra una descarga eléctrica, no sumerja el cable, el enchufe o el aparato en el agua ni en ningún otro líquido.
- El aparato solo debe conectarse a una toma de tierra. Asegúrese de que el voltaje indicado en el aparato se corresponda con el voltaje de la red local antes de enchufarlo.

SEGURIDAD PARA NIÑOS: Este aparato no debe ser utilizado por niños menores de 8 años. Este aparato solo puede ser utilizado por niños a partir de 8 años y personas con capacidades físicas, sensoriales o mentales reducidas o falta de experiencia y conocimiento si están supervisados o comprenden los peligros y las instrucciones relacionadas con el uso del aparato de forma segura. Los niños no deben jugar con el dispositivo. Mantenga el dispositivo y el cable fuera del alcance de los niños menores de 8 años. La limpieza y el mantenimiento no deben ser realizados por niños a menos que sean mayores de 8 años y estén bajo supervisión.

SEGURIDAD DEL DISPOSITIVO:
Apague el aparato y desconéctelo del suministro antes de cambiar accesorios o acercarse a las piezas que se mueven durante el uso.

- Evite el contacto con las piezas móviles. Mantenga las manos, el cabello, la ropa, así como las espátulas y otros utensilios alejados de los accesorios y del recipiente para mezclar durante el funcionamiento para reducir el riesgo de lesiones personales y/o daños al aparato.
- El cable de alimentación debe enchufarse en un tomacorriente alejado del fregadero o de superficies calientes.
- No utilice un cable de alimentación dañado. Reemplace el cable de alimentación dañado inmediatamente.

DESCRIPCIÓN DE LAS PIEZAS

1. Asa	10. Botón de encendido/apagado
2. Botón de rociado de agua	11. Indicador de carga
3. Botón de liberación del palo	12. Salida de agua de pulverización
4. Tanque de agua	13. Luz LED
5. Tapa del depósito de agua	14. Disco de rueda
6. Entrada de carga	15. Adaptador de carga
7. Cuerpo del dispositivo	16. Paños de limpieza
8. Botón de liberación del cuerpo	17. Paños para pulir
9. Unidad motora	18. Balde

ANTES DEL PRIMER USO

- Saque el aparato y los accesorios de la caja. Retire las pegatinas, la lámina protectora o el plástico del dispositivo.
- Antes de utilizar el aparato por primera vez, limpie todas las piezas extraíbles con un paño húmedo. Nunca utilice productos abrasivos.
- Coloque el cable del adaptador de corriente en el enchufe. (Nota: asegúrese de que el voltaje que se indica en el dispositivo coincida con el voltaje local antes de conectar el dispositivo. Voltaje 220V-240V 50/60Hz)

INSTRUCCIONES DE CARGA

- Las luces parpadearán para indicar que la unidad se está cargando. Cuando está completamente cargada, todas las luces se mantienen encendidas. No utilice el dispositivo durante la carga.
- El dispositivo está completamente cargado después de 3 a 5 horas y luego se puede usar de manera efectiva. Durante la carga, es normal que el cuerpo del dispositivo se caliente.
- Cuando todas las luces parpadean significa que hay poca energía. Vuelva a cargar el dispositivo.

USO

- Para ejecutar el dispositivo, presione el botón de encendido/apagado. El dispositivo comienza a funcionar. Humedezca previamente la zona a limpiar con el botón de pulverización de agua. Después de limpiar, apague el dispositivo y presione el botón de encendido/apagado.

Seque el trapeador:
Coloque el mango de la fregona eléctrica verticalmente sobre el cubo, presione hacia abajo y enciéndalo. El agua sucia de la fregona fluirá hacia el cubo.Después del uso, abra el tapón de salida de agua y drene el desagüe.

LIMPIEZA Y MANTENIMIENTO

- Retire siempre el enchufe de la toma de corriente cuando vaya a limpiar el dispositivo.
- Limpie el aparato con un paño húmedo. Nunca utilice limpiadores fuertes y

abrasivos, estropajo o lana de acero, ya que dañan el dispositivo.
• Nunca sumerja el aparato eléctrico en agua o cualquier otro líquido.
• Los paños de limpieza y abrillantado son aptos para el lavado en lavadora.

Este producto contiene materiales reciclables que cumplen con las pautas WEEE. No deseche este producto como residuo sin clasificar. Póngase en contacto con su municipio local para obtener un punto de recogida de reciclaje.

PT Manual De Utilizador

SEGURANÇA
INSTRUÇÕES IMPORTANTES DE SEGURANÇA DE USO LEIA COM ATENÇÃO E MANTÊNHA PARA CONSULTA FUTURA!
• Ao ignorar as instruções de segurança, o fabricante não pode ser responsabilizado pelos danos.
• Se o cabo de alimentação estiver danificado, deve ser substituído pelo fabricante, seu agente de serviço ou pessoa igualmente qualificada para evitar acidentes.
• Nunca desloque o aparelho puxando pelo cabo e certifique-se de que o cabo não fica emaranhado.
• Este aparelho deve ser usado apenas para fins domésticos e apenas para os fins para os quais foi fabricado.
• Para se proteger contra um choque elétrico, não mergulhe o cabo, plugue ou aparelho na água ou em qualquer outro líquido.
• O aparelho só deve ser ligado a uma tomada com ligação à terra. Certifique-se de que a voltagem indicada no aparelho corresponde à voltagem da rede local antes de conectá-lo.
SEGURANÇA DE CRIANÇAS: Este aparelho não deve ser usado por crianças com menos de 8 anos de idade. Este aparelho só pode ser utilizado por crianças a partir dos 8 anos de idade e por pessoas com capacidades físicas, sensoriais ou mentais reduzidas ou com falta de experiência e conhecimento, desde que sejam supervisionadas ou compreendam os perigos e instruções relativas à utilização do aparelho de forma segura. As crianças não devem brincar com o dispositivo. Mantenha o dispositivo e o cabo fora do alcance de crianças menores de 8 anos. A limpeza e a manutenção não devem ser feitas por crianças, a menos que tenham mais de 8 anos e estejam sob supervisão.
SEGURANÇA DO DISPOSITIVO:Desligue o aparelho e desconecte-o da alimentação antes de trocar acessórios ou abordar peças que se movem durante o uso.
• Evite contato com partes móveis. Mantenha as mãos, cabelos, roupas, bem como espátulas e outros utensílios longe dos acessórios e do recipiente de mistura durante a operação para reduzir o risco de ferimentos em pessoas e/ou danos ao aparelho.
• O cabo de alimentação deve ser conectado a uma tomada elétrica longe da pia ou superfície quente.
• Não opere um cabo de alimentação danificado. Substitua o cabo de alimentação danificado imediatamente.

DESCRIÇÃO DAS PEÇAS
1. Alça
2. Botão de pulverização de água
3. Botão de liberação do bastão
4. Depósito de água
5. Tampa do reservatório de água
6. Entrada de carga
7. Corpo do dispositivo
8. Botão de liberação do corpo
9. Unidade motora
10. Botão liga/desliga
11. Indicador de carga
12. Saída de água do spray
13. Luz LED
14. Disco da roda
15. Adaptador de carga
16. Panos de limpeza
17. Panos de polimento
18. Balde

ANTES DO PRIMEIRO USO
• Retire o aparelho e os acessórios da caixa. Remova os adesivos, película protetora ou plástico do dispositivo.
• Antes de usar o aparelho pela primeira vez, limpe todas as partes removíveis com um pano úmido. Nunca use produtos abrasivos.
• Insira o cabo do adaptador de energia na tomada. (Observação: Certifique-se de que a tensão indicada no dispositivo corresponda à tensão local antes de conectar o dispositivo. Tensão 220V-240V 50/60Hz)
INSTRUÇÕES DE CARGA
• As luzes estarão piscando indicando que a unidade está carregando. Quando totalmente carregada, todas as luzes continuam acesas. Não use o dispositivo durante o carregamento.
• O dispositivo está totalmente carregado após 3-5 horas e pode então ser usado de forma eficaz. Durante o carregamento, é normal que o corpo do dispositivo aqueça.
• Quando todas as luzes piscando significa baixo consumo de energia. Carregue o dispositivo novamente.
USO
• Para o dispositivo em execução, pressione o botão On/Off. Dispositivo começa a funcionar. Pré-umedeça a área a ser limpa usando o botão de spray de água. Após a limpeza, desligue o dispositivo e pressione o botão Ligar/Desligar.
Seque o pano do esfregão:
Posicione o cabo do esfregão elétrico verticalmente sobre o balde, pressione para baixo e ligue-o. A água suja do esfregão fluirá para o balde.Após o uso, abra o bujão de saída de água e drene o ralo.

LIMPEZA E MANUTENÇÃO
• Sempre retire o plugue da tomada quando for limpar o aparelho.
• Limpe o aparelho com um pano úmido. Nunca use produtos de limpeza ásperos e abrasivos, esfregões ou palha de aço, que danificam o dispositivo.
• Nunca mergulhe o aparelho elétrico em água ou qualquer outro líquido.
• Os panos de limpeza e polimento são adequados para lavar na máquina de lavar.

Este produto contém materiais recicláveis que estão em conformidade com as diretrizes WEEE. Não descarte este produto como lixo não selecionado. Entre em contato com o município local para obter um ponto de coleta para reciclagem.

HR Upute Za Upotrebu

SIGURNOST
PAŽLJIVO PROČITAJTE VAŽNE UPUTE O SIGURNOJ UPORABI I SAČUVAJTE ZA BUDUĆU REFERENCU!
• Proizvođač se ne može smatrati odgovornim za štetu ako se ne poštuju sigurnosne upute.
• Ako je napojni kabel oštećen, mora ga zamijeniti proizvođač, njegov serviser ili slično kvalificirana osoba kako bi se izbjegla opasnost.
• Nikada nemojte pomicati uređaj povlačenjem za kabel i pazite da se kabel ne zapetlja.
• Ovaj uređaj se smije koristiti samo u kućanstvu i samo u svrhu za koju je proizveden.
• Kako biste se zaštitili od strujnog udara, ne uranjajte kabel, utikač ili uređaj u vodu ili bilo koju drugu tekućinu.
• Uređaj se smije priključiti samo na uzemljenu utičnicu. Prije uključivanja provjerite odgovara li napon naveden na uređaju naponu lokalne mreže.
SIGURNOST DJECE: Ovaj uređaj ne smiju koristiti djeca mlađa od 8 godina. Ovaj uređaj smiju koristiti djeca starija od 8 godina i osobe sa smanjenim fizičkim, osjetilnim ili mentalnim sposobnostima ili nedostatkom iskustva i znanja ako su pod nadzorom ili ako razumiju opasnosti i upute u vezi sa sigurnom uporabom uređaja. Djeca se ne smiju igrati s uređajem. Držite uređaj i njegov kabel izvan dohvata djece mlađe od 8 godina. Čišćenje i održavanje ne smiju obavljati djeca osim ako su starija od 8 godina i pod nadzorom.
SIGURNOST UREĐAJA: Isključite uređaj i odspojite napajanje prije mijenjanja pribora ili približavanja pokretnim dijelovima tijekom upotrebe.
• Izbjegavajte kontakt s pokretnim dijelovima. Kako biste smanjili rizik od osobnih ozljeda i/ili oštećenja opreme, držite ruke, kosu, odjeću, lopatice i drugi pribor dalje od dodataka i posude za miješanje tijekom rada.
• Kabel za napajanje treba uključiti u električnu utičnicu dalje od sudopera ili vrućih površina.
• Nemojte koristiti oštećeni kabel za napajanje. Odmah zamijenite oštećeni kabel napajanja.

OPIS DIJELA
1. Poluga
2. Gumb za raspršivanje vode
3. Tipka za otpuštanje poluge
4. Spremnik za vodu
5. Poklopac spremnika za vodu
6. Priključak za punjenje
7. Tijelo uređaja
8. Tipka za otpuštanje tijela
9. Motorna jedinica
10. Tipka za uključivanje/isključivanje
11. Indikator napunjenosti
12. Izlaz vode za prskanje
13. LED svjetlo
14. Disk kotača
15. Adapter za punjenje
16. Krpe za čišćenje
17. Krpe za poliranje
18. Kanta

PRIJE PRVE UPOTREBE
• Izvadite uređaj i pribor iz kutije. Uklonite sve naljepnice, zaštitnu foliju ili plastiku s uređaja.
• Prije prve uporabe uređaja obrišite sve uklonjive dijelove vlažnom krpom. Nikada nemojte koristiti abrazivne proizvode.
• Uključite kabel adaptera za napajanje. (Napomena: Prije spajanja uređaja provjerite odgovara li napon naveden na uređaju lokalnom naponu. Napon 220V-240V 50/60Hz)
UPUTE ZA PUNJENJE
• Svjetla će treptati, pokazujući da se jedinica puni. Kada je potpuno napunjen, sva svjetla ostaju uključena. Ne koristite uređaj tijekom punjenja.
• Uređaj je potpuno napunjen nakon 3-5 sati i može se učinkovito koristiti. Normalno je da se tijelo uređaja zagrije tijekom punjenja.
• Kada sva svjetla trepću znači nisku snagu. Ponovno napunite uređaj.
KORISTITI
• Pritisnite tipku za uključivanje/isključivanje kako biste uključili uređaj. Uređaj počinje s radom. Prethodno navlažite područje koje želite očistiti pomoću gumba za raspršivanje vode. Nakon čišćenja isključite uređaj, pritisnite tipku On/Off.
Osušite krpu za brisanje:
Postavite ručku električnog mopa okomito na kantu, pritisnite prema dolje i uključite ga. Prljava voda od krpe poteći će u kantu.
Nakon upotrebe otvorite čep za odvod vode i ispustite odvod.

ČIŠĆENJE I ODRŽAVANJE
• Prilikom čišćenja uređaja uvijek izvucite utikač iz utičnice.
• Čistite uređaj vlažnom krpom. Nikada nemojte koristiti oštra i abrazivna sredstva za čišćenje, čeličnu vunu ili čeličnu vunu koja može oštetiti uređaj.
• Nikada ne uranjajte električni uređaj u vodu ili bilo koju drugu tekućinu.
• Krpe za čišćenje i poliranje prikladne su za pranje u perilici rublja.

Ovaj proizvod sadrži materijale koji se mogu reciklirati i koji su u skladu sa smjernicama WEEE. Nemojte odlagati ovaj proizvod kao nerazvrstani otpad. Obratite se lokalnoj općini za sabirno mjesto za recikliranje.

RU Руководство пользователя

БЕЗОПАСНОСТЬ
ВАЖНЫЕ ИНСТРУКЦИИ ПО БЕЗОПАСНОСТИ ИСПОЛЬЗОВАНИЯ ВНИМАТЕЛЬНО ПРОЧИТАЙТЕ И СОХРАНИТЕ ДЛЯ БУДУЩЕГО ИСПОЛЬЗОВАНИЯ!
• Игнорируя инструкции по технике безопасности, производитель не несет ответственности за ущерб.
• Если шнур питания поврежден, он должен быть заменен производителем, его сервисным агентом или лицами с аналогичной квалификацией, чтобы избежать опасности.
• Никогда не перемещайте прибор за шнур и следите за тем, чтобы шнур не запутался.
• Этот прибор разрешается использовать только в бытовых целях и только по назначению.
• Чтобы защитить себя от поражения электрическим током, не погружайте шнур, вилку или прибор в воду или любую другую жидкость.
• Подключайте прибор только к заземленной розетке. Перед включением убедитесь, что указанное на приборе напряжение соответствует напряжению местной электросети.
БЕЗОПАСНОСТЬ ДЕТЕЙ: Этот прибор не должен использоваться детьми младше 8 лет. Этот прибор могут использовать дети в возрасте от 8 лет и старше, а также лица с ограниченными физическими, сенсорными или умственными способностями или без опыта и знаний, если они находятся под присмотром или понимают опасности и инструкции, касающиеся безопасного использования прибора. Дети не должны играть с устройством. Храните устройство и шнур в недоступном для детей младше 8 лет. Дети не должны чистить и обслуживать дом, если им не исполнилось 8 лет и они не находятся под присмотром.
БЕЗОПАСНОСТЬ УСТРОЙСТВА:Выключайте прибор и отсоединяйте его от источника питания перед заменой принадлежностей или приближением к движущимся частям.
• Избегайте контакта с движущимися частями. Во время работы держите руки, волосы, одежду, а также шпатели и другие предметы на безопасном расстоянии от насадок и контейнера для смешивания, чтобы снизить риск травм и/или повреждения прибора.
• Кабель питания должен быть подключен к электрической розетке вдали от раковины или горячей поверхности.
• Не используйте поврежденный кабель питания. Немедленно замените поврежденный кабель питания.

ОПИСАНИЕ ЧАСТЕЙ
1. Ручка
2. Кнопка распыления воды
3. Кнопка освобождения рукояти
4. Резервуар для воды
5. Крышка бака для воды
6. Зарядный вход
7. Корпус устройства
8. Кнопка разблокировки корпуса
9. Двигательная единица
10. Кнопка включения/выключения
11. Индикатор заряда
12. Выпускной патрубок для спрей-воды
13. Светодиодный индикатор
14. Колесный диск
15. Зарядный адаптер
16. Чистящие салфетки
17. Салфетки для полировки
18. Ведро

ПЕРЕД ПЕРВЫМ ИСПОЛЬЗОВАНИЕМ
• Достаньте прибор и принадлежности из коробки. Снимите наклейки, защитную пленку или пластик с устройства.
• Перед первым использованием прибора протрите все съемные части влажной тканью. Никогда не используйте абразивные продукты.
• Вставьте кабель адаптера питания в розетку. (Примечание: перед подключением устройства убедитесь, что напряжение, указанное на устройстве, соответствует местному напряжению. Напряжение 220–240 В, 50/60 Гц)
ИНСТРУКЦИЯ ПО ЗАРЯДКЕ
• Индикаторы будут мигать, указывая на то, что устройство заряжается. При полной зарядке все индикаторы продолжают гореть. Не используйте устройство во время зарядки.
• Устройство полностью заряжается через 3-5 часов, после чего его можно эффективно использовать. Во время зарядки корпус устройства нагревается – это нормально.
• Когда все индикаторы мигают, это означает низкий уровень заряда. Снова зарядите устройство.
ИСПОЛЬЗОВАТЬ
• Для запуска устройства нажмите кнопку включения/выключения. Устройство начинает работать. Предварительно увлажните очищаемый участок с помощью кнопки распыления воды. После очистки выключите устройство, нажав кнопку включения/выключения.
Высушите тряпку:
Расположите ручку электрической швабры вертикально на ведре, нажмите и включите ее. Грязная вода из швабры будет стекать в ведро.После использования откройте сливную пробку для воды и слейте воду.
ЧИСТКА И ОБСЛУЖИВАНИЕ
• Всегда вынимайте вилку из розетки при очистке устройства.
• Протрите прибор влажной тканью. Никогда не используйте жесткие и абразивные чистящие средства, губку для мытья посуды или стальную мочалку, которые могут повредить устройство.
• Никогда не погружайте электрическое устройство в воду или любую другую жидкость.
• Салфетки для чистки и полировки можно стирать в стиральной машине.

Этот продукт содержит перерабатываемые материалы, которые соответствуют рекомендациям WEEE. Не утилизируйте этот продукт как несортированные отходы. Пожалуйста, свяжитесь с местным муниципалитетом, чтобы узнать о пункте приема отходов.

TR Kullanım Kılavuzu

GÜVENLİK
KULLANIM GÜVENLİĞİNE İLİŞKİN ÖNEMLİ TALİMATLARI LÜTFEN DİKKATLİCE OKUYUN VE İLERİDE BAŞVURMAK İÇİN SAKLAYIN!
• Güvenlik talimatlarının dikkate alınmaması durumunda, üretici hasardan sorumlu tutulamaz.
• Besleme kablosu hasarlıysa, bir tehlikeyi önlemek için üretici, servis acentesi veya benzer nitelikli kişiler tarafından değiştirilmelidir.
• Cihazı asla kablosundan çekerek hareket ettirmeyin ve kablonun dolaşmayacağından emin olun.
• Bu cihaz yalnızca evde ve yalnızca üretildiği amaç için kullanılmalıdır.
• Elektrik çarpmasına karşı kendinizi korumak için kabloyu, fişi veya cihazı suya veya başka bir sıvıya batırmayın.
• Cihaz sadece topraklı bir prize bağlanmalıdır. Fişi prize takmadan önce cihazın üzerinde belirtilen voltajın yerel şebeke voltajına uygun olduğundan emin olun.
ÇOCUK GÜVENLİĞİ: Bu cihaz 8 yaşından küçük çocuklar tarafından kullanılmamalıdır. Bu cihaz, 8 yaşından büyük çocuklar ve fiziksel, duyusal veya zihinsel yetenekleri kısıtlı veya deneyim ve bilgi eksikliği olan kişiler tarafından ancak gözetim altında olmaları veya cihazın güvenli bir şekilde kullanılmasıyla ilgili tehlikeleri ve talimatları anlamaları halinde kullanılabilir. Çocuklar cihazla oynamamalıdır. Cihazı ve kablosunu 8 yaşından küçük çocukların erişemeyeceği bir yerde saklayın. Temizlik ve bakım, 8 yaşından büyük ve gözetim altında olmadıkça çocuklar tarafından yapılmamalıdır.
CİHAZ GÜVENLİĞİ:Aksesuarları değiştirmeden veya kullanım sırasında hareket eden parçalara yaklaşmadan önce cihazı kapatın ve elektrik bağlantısını kesin.
• Hareketli parçalarla temastan kaçının. Kişilerin yaralanması ve/veya cihazın hasar görmesi riskini azaltmak için, çalışma sırasında ellerinizi, saçlarınızı, giysilerinizi ve spatulaları ve diğer gereçleri ataşmanlardan ve karıştırma kabından uzak tutun.
• Güç kablosu, lavabo veya sıcak yüzeylerden uzakta bir elektrik prizine takılmalıdır.
• Hasarlı bir elektrik kablosunu çalıştırmayın. Hasarlı güç kablosunu hemen değiştirin.

PARÇA AÇIKLAMASI
1. Sap
2. Su püskürtme düğmesi
3. Çubuk serbest bırakma düğmesi
4. Su deposu
5. Su deposu kapağı
6. Şarj girişi
7. Cihaz gövdesi
8. Gövde serbest bırakma düğmesi
9. Motor ünitesi
10. Açma/kapama düğmesi
11. Şarj göstergesi
12. Püskürtme suyu çıkışı
13. LED ışık
14. Döner başlık
15. Şarj adaptörü
16. Temizlik bezleri
17. Parlatma bezleri
18.Kova

İLK KULLANIMDAN ÖNCE
• Cihazı ve aksesuarları kutusundan çıkarın. Cihazdaki etiketleri, koruyucu folyoyu veya plastiği çıkarın.
• Cihazınızı ilk kez kullanmadan önce çıkarılabilen tüm parçaları nemli bir bezle siliniz. Asla aşındırıcı ürünler kullanmayın.
• Güç adaptörü kablosunu prize takın. (Not: Cihazı bağlamadan önce cihazın üzerinde belirtilen voltajın yerel voltaj ile eşleştiğinden emin olun. Voltaj 220V-240V 50/60Hz)
ŞARJ TALİMATLARI
• Ünitenin şarj olduğunu gösteren ışıklar yanıp sönecektir. Tamamen şarj olduğunda, tüm ışıklar yanmaya devam eder. Şarj sırasında cihazı kullanmayın.
• Cihaz 3-5 saat sonra tamamen şarj olur ve etkin bir şekilde kullanılabilir. Şarj sırasında cihazın gövdesinin ısınması normaldir.
• Tüm ışıkların yanıp sönmesi düşük güç anlamına geldiğinde. Cihazı tekrar şarj edin.
CİHAZ KULLANIMI
• Cihazı çalıştırmak için Açma/Kapama düğmesine basın. Cihaz çalışmaya başlar. Su püskürtme düğmesini kullanarak temizlenecek alanı önceden nemlendirin. Temizledikten sonra cihazı kapatın, Açma/Kapama düğmesine basın.
Paspas bezini kurulayın:
Elektrikli paspasın sapını kovanın üzerine dikey olarak konumlandırın, aşağı bastırın ve çalıştırın. Paspasın kirli suyu kovaya akacaktır.
Kullandıktan sonra su çıkış tapasını açın ve tahliyeyi boşaltın.
TEMİZLİK VE BAKIM
• Cihaz temizlenirken daima fişini prizden çekiniz.
• Cihazı nemli bir bezle temizleyin. Cihaza zarar verebilecek sert ve aşındırıcı temizleyiciler, bulaşık teli veya bulaşık teli kesinlikle kullanmayınız.
• Elektrikli cihazı kesinlikle suya veya başka bir sıvıya batırmayın.
• Temizleme ve cilalama bezleri çamaşır makinesinde yıkanmaya uygundur.

Bu ürün, AEEE kurallarına uygun geri dönüştürülebilir malzemeler içerir. Bu ürünü ayrıştırılmamış atık olarak atmayın. Bir geri dönüşüm toplama noktası için lütfen yerel belediyenizle iletişime geçin.

AR كتيب التعليمات

سلامة
تعليمات مهمة حول سلامة الاستخدام ، يرجى القراءة بعناية والاحتفاظ بها للرجوع إليها في المستقبل!
• بتجاهل تعليمات السلامة ، لا يمكن للشركة المصنعة أن تتحمل مسؤولية الضرر.
• في حالة تلف سلك الإمداد ، يجب استبداله من قبل الشركة المصنعة أو وكيل الخدمة التابع لها أو الأشخاص المؤهلين بشكل مشابه لتجنب الخطر.
• لا تحرك الجهاز أبدًا عن طريق سحب السلك وتأكد من عدم تشابك السلك.
• يُستخدم هذا الجهاز للأغراض المنزلية فقط ولغرض صنعه فقط.
• لحماية نفسك من الصدمات الكهربائية ، لا تغمر السلك أو القابس أو الجهاز في الماء أو أي سائل آخر.
• يجب توصيل الجهاز بمقبس مؤرض فقط. تأكد من أن الجهد الموضح على الجهاز يتوافق مع جهد التيار الكهربائي المحلي قبل التوصيل.

سلامة الأطفال: يجب عدم استخدام هذا الجهاز من قبل الأطفال دون سن 8 سنوات. لا يمكن استخدام هذا الجهاز إلا من قبل الأطفال الذين تتراوح أعمارهم بين 8 سنوات وما فوق والأشخاص الذين يعانون من ضعف القدرات البدنية أو الحسية أو العقلية أو نقص الخبرة والمعرفة إذا تم الإشراف عليهم أو فهمهم للمخاطر والتعليمات المتعلقة باستخدام الجهاز بطريقة آمنة. يجب ألا يلعب الأطفال بالجهاز. احتفظ بالجهاز والسلك بعيدًا عن متناول الأطفال دون سن 8 سنوات. لا ينبغي أن يقوم الأطفال بالتنظيف والصيانة إلا إذا كان عمرهم أكبر من 8 سنوات وتحت الإشراف.

سلامة الجهاز:
قبل تغيير الملحقات أو الاقتراب من الأجزاء المتحركة أثناء الاستخدام ، قم بإيقاف تشغيل الجهاز وافصل مصدر الطاقة.
• تجنب ملامسة الأجزاء المتحركة. لتقليل مخاطر الإصابة الشخصية و / أو تلف المعدات ، أبقِ اليدين والشعر والملابس والملاعق والأواني الأخرى بعيدًا عن المرفقات ووعاء الخلط أثناء التشغيل.
• يجب توصيل سلك الطاقة بمأخذ للتيار الكهربائي بعيدًا عن الأحواض أو الأسطح الساخنة.
• لا تقم بتشغيل سلك طاقة تالف. استبدل سلك الطاقة التالف على الفور.

جزء الوصف
1. التعامل مع
2. زر رذاذ الماء
3. زر تحرير الشريط
4. خزان المياه
5. غطاء خزان المياه
6. منفذ الشحن
7. جسم الجهاز
8. زر تحرير الجسم
9. وحدة المحرك
10. زر تشغيل / إيقاف
11. مؤشر الشحن
12. رش مخرج الماء
13. ضوء DEL
14. رأس دوارة
15. محول الشحن
16. تنظيف الملابس
17. قماش التلميع
18. دلو

قبل الاستخدام الأول
• أخرج الجهاز والملحقات من الصندوق. قم بإزالة أي ملصقات أو رقائق واقية أو بلاستيكية من الجهاز.
• قبل استخدام جهازك لأول مرة ، امسح جميع الأجزاء القابلة للإزالة بقطعة قماش مبللة. لا تستخدم أبدًا المنتجات الكاشطة.
• قم بتوصيل كابل محول الطاقة. (ملاحظة: قبل توصيل الجهاز ، تأكد من أن الجهد الموضح بالجهاز يطابق الجهد المحلي. الجهد V042-V022 (zH06 / 05

تعليمات الشحن
• ستومض الأضواء للإشارة إلى أن الوحدة قيد الشحن. عند الشحن الكامل ، تظل جميع المصابيح مضاءة. لا تستخدم الجهاز أثناء الشحن.
• يتم شحن الجهاز بالكامل بعد 3-5 ساعات ويمكن استخدامه بفاعلية. من الطبيعي أن يسخن جسم الجهاز أثناء الشحن.
• عندما تومض جميع الأضواء يعني انخفاض الطاقة. اشحن الجهاز مرة أخرى.
استخدام الجهاز
• اضغط على زر تشغيل / إيقاف لتشغيل الجهاز. يبدأ الجهاز في العمل. قم بترطيب المنطقة المراد تنظيفها مسبقًا باستخدام زر رذاذ الماء. بعد التنظيف ، قم بإيقاف تشغيل الجهاز ، واضغط على زر التشغيل / الإيقاف.
تجفيف قطعة القماش الممسحة:
ضع مقبض الممسحة الكهربائية عموديًا على الدلو، واضغط عليه لأسفل وقم بتشغيله. سوف تتدفق المياه القذرة من الممسحة إلى الدلو.
بعد الاستخدام، افتح قابس مخرج المياه وقم بتصريف الصرف.

التنظيف والصيانة
• اسحب القابس دائمًا من المقبس عند تنظيف الجهاز.
• قم بتنظيف الجهاز بقطعة قماش مبللة. لا تستخدم مطلقًا منظفات قاسية أو كاشطة أو ليفة معدنية أو ليفة معدنية يمكن أن تلحق الضرر بالجهاز.
• لا تغمر الجهاز الكهربائي في الماء أو أي سائل آخر.
• قطعة قماش للتنظيف والتلميع مناسبة للغسيل في الغسالة.

يحتوي هذا المنتج على مواد قابلة لإعادة التدوير تتوافق مع إرشادات WEEE. لا تتخلص من هذا المنتج كنفايات غير مفروزة. يرجى الاتصال بالبلدية المحلية للحصول على نقطة تجميع لإعادة التدوير.